Proletariusze wszystkich krajów, łączcie się!

Gazeta Krakowska

Wyd. A
Cena 30 gr

Organ KW Polskiej Zjednoczonej Partii Robotniczej

Rok VII. Kraków, 12, 13 lutego 1955 r. Nr 37, 38 (1997, 1998)

Dla umocnienia współpracy naukowców AGH z inżynierami Huty im. Lenina

Z UDZIAŁEM krakowskich naukowców z AGH — hutników oraz inżynierów z terenu Huty im. Lenina i hut śląskich odbyła się w Nowej Hucie narada, na której rozważano sprawy dalszego zacieśnienia więzi nauki z przemysłem.

Licznie zebrani pracownicy naukowi, profesorowie z Wydziału Hutniczego AGH na czele z rektorem uczelni prof. **Kowalczykiem**, oraz dziekanem Wydziału **Olszakiem** jak również inżynierowie hutnicy, przybyli na naradę wraz z dyrektorem kombinatu inż. **Czechowiczem** — wysłuchali referatów, omawiających sytuację na odcinku współpracy nauki z praktyką. Referaty wygłosili prof. **Leskiewicz**, prof. dr **W. Goetel** oraz naczelny dyrektor Huty im. Lenina, inż. **Czechowicz**.

Zebrani stwierdzili, że sytuacja w dziedzinie współpracy AGH z przemysłem czarnej metalurgii jest znacznie gorsza niż z metalurgią kolorową. Właściwie dotąd nie było więzi bezpośredniej między naukowcami wydziału hutnictwa AGH a przemysłem w terenie. Jako zasadniczy wynik narady postanowiono utworzyć radę naukową przy dyrekcji Huty im. Lenina, która wraz z podległymi jej jednostkami na terenie Huty, stanie się praktycznym narzędziem organizowania współpracy uczelni z zakładami hutniczymi. Postanowiono również korzystać z urządzeń podstawowych hutniczych wydziałów kombinatu przy szkoleniu młodych studentów AGH. W związku ze słabym wyposażeniem laboratoriów wydziału hutniczego AGH, zebrani zwrócili się z apelem do Ministerstwa Hutnictwa i przemysłu hutniczego, by podobnie jak i przemysł górniczy — który doskonale wyposażył laboratoria górnicze AGH — i im jednostki produkcyjne hutnictwa w terenie dopomogły w pracy nad zorganizowaniem i wyposażeniem metalurgicznego laboratorium.

Szeroko omówiono na naradzie zadania walki o obniżkę kosztów w przemyśle hutniczym i możliwości pomocy naukowców.

Koncentrując się nad zagadnieniem i metodami prowadzącymi do podniesienia poziomu technicznego produkcji — co odgrywa poważną rolę w dziedzinie współpracy z przemysłem — wiele uwagi poświęcono też sprawie bezpośredniej pomocy przy uruchomianiu poszczególnych rejonów kombinatu. Kilku mówców a m. in. prof. Jaglarz wskazywało na możliwość opracowania przez naukowców AGH programu prac naukowych dotyczącego uruchomienia walcowni blach i początkowego okresu produkcji walcowni.

W wyniku dyskusji powzięto uchwałę, by już w tej dekadzie rozpoczęła prace rada naukowa tak, — aby w III dekadzie lutego przystąpić do kontroli i wykonywania programu współpracy między naukowcami hutnikami a inżynierami hutnikami z kombinatu metalurgicznego im. Lenina.

(rw)

Prasa światowa o sesji Rady Najwyższej ZSRR i referacie ministra Mołotowa

MOSKWA

Agencja TASS ogłasza przegląd głosów prasy światowej, poświęconych sesji Rady Najwyższej ZSRR, wygłoszonym na niej referatom i przemówieniom oraz jej doniosłym uchwałom. Podajemy poniżej te echa z poszczególnych krajów.

Francja

Prasa paryska udzieliła wiele miejsca sesji Rady Najwyższej ZSRR. Dziennik **„AURORE"** poświęcił temu zagadnieniu 10 bm. dwie i pół szpalty, zamieszczając jednocześnie kilkanaście zdjęć kierowników rządu radzieckiego i przywódców KPZR, jak również liczne odgłosy z Waszyngtonu, Londynu, Bonn i stolic innych państw zachodnich.

„FRANC-TIREUR" w streszczeniu referatu W. M. Mołotowa uwypukla jego słowa o potędze militarnej ZSRR i o sukcesach Związku Radzieckiego w dziedzinie produkcji broni wodorowej. Dziennik ten pomija natomiast te ustępy referatu, w których mowa o dążeniu rządu radzieckiego do złagodzenia napięcia międzynarodowego, do utrwalenia pokoju i bezpieczeństwa narodów. Agencja **FRANCE PRESSE**, komentując słowa Mołotowa o sukcesach ZSRR w dziedzinie opanowania energii atomowej, pisze m. in.: *„Nie ulega wątpliwości, że gdy Mołotow mówił o wielkich sukcesach osiągniętych przez Związek Radziecki w dziedzinie produkcji broni wodorowej — jego wypowiedź opierała się na konkretnych faktach sprawdzonych przez państwa zachodnie".*

Większość dzienników paryskich opublikowała szczegółowe streszczenia referatu W. M. Mołotowa, kładąc nacisk na te ustępy, które dotyczą wyspy Taiwan, problemu niemieckiego, perspektyw rokowań między czterema mocarstwami, a także broni wodorowej.

„FRANCE SOIR" stwierdza m. in.: *„Jak wynika z przemówienia Mołotowa, zasada współistnienia świata komunistycznego i kapitalistycznego pozostaje podstawową zasadą polityki zagranicznej Moskwy. Przypomnijmy w związku z tym oświadczenie złożone przez Chruszczowa wobec dziennikarzy amerykańskich Hearsta i Kingsbury Smitha. Chruszczow wezwał amerykańską opinię publiczną do pokoju i współpracy, do rozładowania napięcia i do rokowań.* Dziennik **„HUMANITE"** pisze w swym komentarzu:

„Przemówienie Mołotowa nie pozostawia żadnej wątpliwości co do tego, że Związek Radziecki odpowie ciosem na cios, jeżeli zostanie zaatakowany, że po decyzji o uzbrojeniu odwetowych Niemiec będzie musiało nastąpić zjednoczenie dowództwa wojskowego, przewidziane na konferencji moskiewskiej. Z drugiej strony ZSRR będzie nadal proponował całemu światu pokojowe współistnienie; będzie on niestrudzenie dążył do podniesienia stopy życiowej obywateli radzieckich, iść będzie naprzód drogą wiodącą do komunizmu, otoczony sympatią mas pracujących całego świata i ciesząc się zaufaniem narodów, które wdzięczne mu są za wysiłki zmierzające do zapewnienia triumfu sprawy pokoju".

NRD

Wiadomości o przebiegu obrad i o uchwałach II sesji Rady Najwyższej ZSRR ukazały się na pierwszych stronach wszystkich dzienników demokratycznych. Pod wielkimi tytułami dzienniki publikują deklaracje Rady Najwyższej ZSRR, pełny tekst lub streszczenią przemówień przewodniczącego Rady Ministrów Bułganina i referatu ministra spraw zagranicznych ZSRR Mołotowa, jak również informacje o uchwałach sesji.

Dziennik **„NEUES DEUTSCHLAND"** w artykule wstępnym pt. **„Niezmienna polityka obrony pokoju"** analizuje poszczególne tezy referatu W. M. Mołotowa, dotyczące posunięć rządu radzieckiego, zmierzających do odprężenia międzynarodowego i do pokojowego uregulowania problemów międzynarodowych. Cele radzieckiej polityki zagranicznej — podkreśla dziennik — odpowiadają pragnieniom i interesom wszystkich narodów.

Znaczną część artykułu **„NEUES DEUTSCHLAND"** poświęca tej części referatu Mołotowa, która dotyczy problemu niemieckiego. Dziennik uwypukla stwierdzenie, że w wypadku ratyfikacji układów paryskich przywrócenie jedności Niemiec byłoby przez dłuższy czas niemożliwe i że, przeciwnie, odrzucenie układów paryskich i odpowiednie porozumienie między czterema mocarstwami umożliwiłoby przeprowadzenie już w bieżącym roku wolnych wyborów ogólnoniemieckich w celu zjednoczenia Niemiec na zasadach pokojowych i demokratycznych.

Dziennik **„NATIONAL ZEITUNG"** pisze: *„Naród niemiecki wykorzystując istniejące w obecnej chwili realne możliwości powinien swą walką popieraną przez wszystkie pokojowe narody Europy przeszkodzić ratyfikacji układów paryskich i utorować przez to drogę do wolnych wyborów ogólnoniemieckich jeszcze w bieżącym roku".*

Niemcy zachodnie

Wszystkie dzienniki zachodnio-niemieckie potraktowały sesję Rady Najwyższej ZSRR jako główny problem. Donoszą one pod wielkimi tytułami o zwolnieniu G. M. Malenkowa z obowiązków Przewodniczącego Rady Ministrów ZSRR i o mianowaniu na to stanowisko N. A. Bułganina.

(Ciąg dalszy na str. 2)

Rządowa delegacja japońska uda się do ZSRR

PEKIN

Jak donosi radio tokijskie, między premierem Hatoyamą a rzeczoznawcą Partii Demokratycznej od spraw polityki zagranicznej Arata Sugihara odbyła się rozmowa na temat referatu W. M. Mołotowa wygłoszonego na sesji Rady Najwyższej ZSRR. Po tej rozmowie premier Hatoyama złożył wobec korespondentów następujące oświadczenie.

Z referatu ministra spraw zagranicznych ZSRR W. M. Mołotowa wynika jasno, że dążenie Związku Radzieckiego do uregulowania stosunków dyplomatycznych z Japonią nie uległo zmianie. Dlatego też rząd japoński zamierza dołożyć starań, aby w czasie projektowanych rokowań w możliwie najszybszym czasie znormalizować stosunki dyplomatyczne z ZSRR.

Hatoyama podkreślił równocześnie, że delegacja japońska dla rokowań ze Związkiem Radzieckim będzie wyznaczona prawdopodobnie jeszcze przed wyborami do parlamentu w Japonii, to znaczy przed 27 lutego.

Zwołanie posiedzenia Rady Bezpieczeństwa

Sekretariat generalny Organizacji Narodów Zjednoczonych podał oficjalnie do wiadomości, że w poniedziałek 14 lutego odbędzie się posiedzenie Rady Bezpieczeństwa, na którym omówiona będzie sytuacja w rejonie wyspy Taiwan.

Zdrajca narodu polskiego agent gestapo skazany na dożywotnie więzienie

WARSZAWA

Sąd Wojewódzki dla m. st. Warszawy skazał na dożywotnie więzienie Ludwika Kalksteina — zdrajcę narodu polskiego i agenta gestapo, który po wyzwoleniu ukrywał się pod fałszywymi nazwiskami: Święcki, Świek, Świerk i został ujęty na terenie Szczecina, gdzie ostatnio przebywał pod przybranym nazwiskiem jako Wojciech Świerkiewicz.

Jak wynika z przewodu sądowego, Kalkstein w 1940 r. wstąpił do ZWZ (Związek Walki Zbrojnej — organizacja, z której następnie powstała AK) i działał w jednej z komórek wywiadu podległej II oddziałowi ZWZ. Po pewnym czasie oskarżony zorganizował komórkę wywiadowczą do zadań specjalnych oznaczoną kryptonimem „H" i objął jej dowództwo.

W kwietniu 1942 r. Kalkstein został ujęty przez gestapo. Po kilku miesiącach pobytu w więzieniu sam, z własnej inicjatywy, zgłasza się do gestapo i oświadczając, że czuje się Niemcem oferuje gestapowcom swoje usługi. Na tej podstawie Kalkstein został przyjęty do gestapo i zwolniony z więzienia z zadaniem „rozpracowywania" organizacji i członków ZWZ.

Do współpracy z gestapo oskarżony wciągnął również swą żonę, Blankę Kaczorowską i szwagra Eugeniusza Świerczewskiego — członka ZWZ i pracownika II oddziału Kom. Gł. ZWZ.

W latach 1942—1944 — w wyniku współpracy dobranej rodziny z gestapo — gestapowcy aresztowali szereg członków ZWZ, z których wielu poniosło śmierć w hitlerowskich obozach koncentracyjnych. Rodzina zdrajców zdekonspirowała m. in. wobec gestapo komendanta głównego ZWZ gen. „Grota" — Roweckiego.

W czasie powstania warszawskiego Kalkstein występował już jawnie jako mundurowy gestapowiec i walczył przeciwko powstańcom na terenie dzielnicy Mokotów.

Wokół kryzysu rządowego we Francji

PARYŻ

Dnia 11 bm. grupa parlamentarna oraz członkowie kierownictwa partii radykałów większością 72 głosów przeciwko 65 przy 5 wstrzymujących się — wyrazili zgodę na udział w rządzie, jaki ma zamiar utworzyć Pflimlin (jeden z przywódców katolickiej partii MRP). W związku z tym agencja AFP dowiaduje się, że Pflimlin 12 bm. oficjalnie ogłosi, że postanowił przyjąć powierzoną mu przez prezydenta misję utworzenia rządu.

STRAJK POWSZECHNY URZĘDNIKÓW SKARBOWYCH WE WŁOSZECH

RZYM

We Włoszech odbył się 10 bm. 24-godzinny strajk powszechny urzędników skarbowych na znak protestu przeciwko decyzji rządu, który tylko w minimalnym stopniu uwzględnił ich żądania podwyżki płac.

Dobrze im tu!

Żłobek i przedszkole przy Zakładach Przemysłu Cukierniczego „Syrena" w Warszawie mieszczą się w nowoczesnym budynku oddanym do użytku w 1950 roku. Ze żłobka korzysta 96, a z przedszkola — 115 dzieci. — Na zdjęciu: w przedszkolu. „Sklep MHD" prowadzą Ania Cichocka i Andrzej Wrzesień.

W pracowniach naukowców Uniwersytetu M. Kopernika w Toruniu

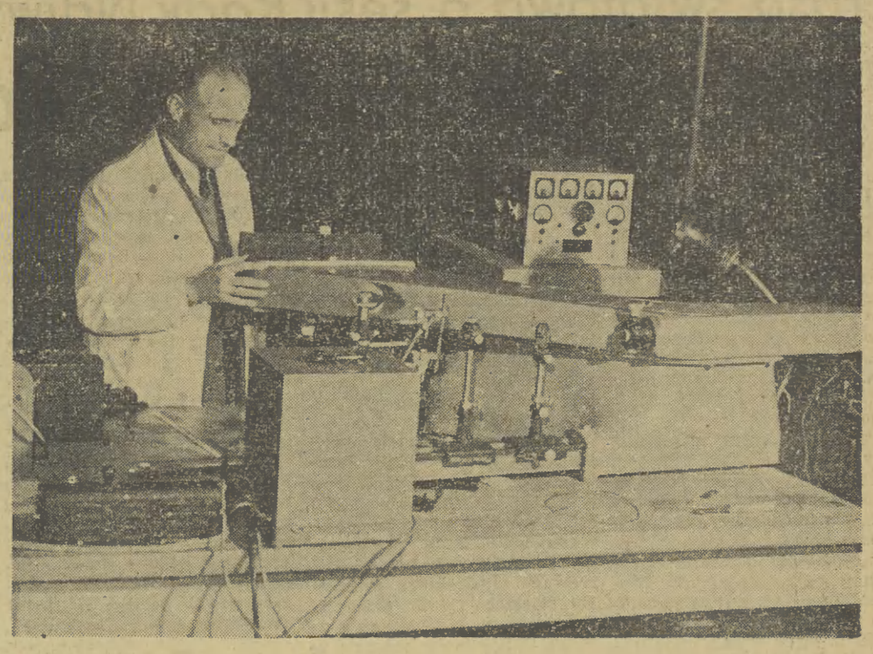

W pracowniach naukowców Uniwersytetu im. Kopernika w Toruniu. — Na zdjęciu: w pracowni szkoleniowej katedry fizyki doświadczalnej znajduje się spektrograf kwarcowy, przy pomocy którego fotografuje się widma miedzi. Przy spektrografie inż. Kazimierz Grzesiak.

Budżet pokoju, potęgi i dobrobytu

Ustawa o budżecie państwowym ZSRR na rok 1955

Opublikowany tu został uchwalony przez Radę Najwyższą ZSRR tekst ustawy o budżecie państwowym ZSRR na rok 1955.

Zgodnie z ustawą, przedstawiony przez rząd budżet państwowy i zatwierdzony przez Radę Najwyższą ZSRR zamyka się po stronie dochodów — 590.192..622.000 rubli, a po stronie wydatków — 563.482.491.000 rubli. Nadwyżka dochodów nad wydatkami wynosi — 26.710.131.000 rubli. Dochody z przedsiębiorstw państwowych i spółdzielczych wynoszą — 497.320.182.000 rubli.

Wydatki na finansowanie gospodarki narodowej ustalone są w budżecie na sumę — 222.349.364.000 rubli. Ponadto z własnych funduszów przedsiębiorstw i organizacji gospodarczych przeznacza się na te cele 112.886.280.000 rubli, co wynosi łącznie 335.235.644.000 rubli.

Wydatki budżetowe na finansowanie poczynań mających na celu dalszy rozwój rolnictwa wynoszą 65.191.205 tysięcy rubli, w tym z budżetu — 55.095.865.000 rubli i z własnych środków przedsiębiorstw i organizacji gospodarczych — 10.095.340.000 rubli.

Na zamierzenia mające na celu dalsze zwiększenie produkcji artykułów powszechne-

(Dokończenie na str. 2)

Pierwszy doświadczalny blok mieszkalny z gliny

W nowopowstającym osiedlu robotniczym w Skawinie, wznoszonym dla załogi Huty Aluminium „złoci się" niewykończony jeszcze doświadczalny budynek jednopiętrowy. Budynek ten — to pierwszy blok mieszkalny typu miejskiego całkowicie wybudowany z gliny ze stropami ogniotrwałymi z belek DMS i prefabrykowanych pustaków.

Projekt i dokumentacja techniczna budowy tego bloku opracowane zostały przez Biuro Projektów Budownictwa Miejskiego w Krakowie, a receptura na sporządzanie specjalnych bloków glinianych — przez zespół pracowników ośrodka instruktażowo-szkoleniowego budownictwa z gliny przy Instytucie Budownictwa Mieszkaniowego.

Na placu budowy zostały zainstalowane specjalne mieszadła do gliny oraz formy do sporządzania odpowiedniej wielkości bloków, z których buduje się ściany domu.

Na wiosnę br. w Skawinie przystąpi się do budowy dwóch dalszych bloków mieszkalnych z gliny. W całym zaś woj. krakowskim budowlane przedsiębiorstwa powiatowe mają oddać do użytku PGR i spółdzielni produkcyjnych ok. 50 domów i budynków gospodarczych z gliny o łącznej kubaturze 85 tys. m sześc.

Warto zaznaczyć, że budownictwo z gliny ma już pewne tradycje na terenie woj. krakowskiego. Szczególnie rozwija się ono w powiatach Limanowa i Miechów.

W związku z upowszechnianiem się budowy domów mieszkalnych z gliny, przeszkolono w tym zakresie kilkudziesięciu inżynierów — projektantów z biur projektowych całego kraju.

10 lat działalności Narodowego Banku Polskiego

Z okazji 10-lecia Narodowego Banku Polskiego odbyła się w dniu 11 bm. w Warszawie uroczysta akademia, na której podsumowano osiągnięcia tej czołowej instytucji finansowej kraju. Na uroczystość przybył minister finansów — Tadeusz Dietrich.

Narodowy Bank Polski — stwierdził m. in. w swym referacie, z okazji 10-lecia prezes NBP — Witold Trąmpczyński — służy interesom gospodarki narodowej, odgrywa decydującą rolę w finansowaniu całokształtu życia gospodarczego w kraju. Poprzez kontrole przedsiębiorstw i jednostek budżetowych bank czuwa nad właściwym wydatkowaniem środków pieniężnych, współdziała w osiąganiu socjalistycznej akumulacji, obniżki kosztów własnych i oszczędności.

Najbardziej zasłużeni w rozwoju tej placówki pracownicy centrali i oddziałów udekorowani zostali medalami 10-lecia oraz otrzymali dyplomy uznania i nagrody.

Zagłębie Krakowskie wyprzedziło plan dekadowy o blisko 7 tys. tonn

W ostatnim okresie znacznie polepszono w naszych kopalniach organizację pracy, umocniono dyscyplinę, dzięki czemu górnicy maksymalnie wykorzystywali czas przy robotach węglowych, usprawniono też dowóz i osiągnięto tym samym konieczną rytmiczność pracy. Toteż nasi górnicy plan dekadowy wykonali z poważną nadwyżką.

Coraz lepsze wyniki w walce o węgiel uzyskują ofiarni górnicy kopalni „Janina", którzy jeszcze przed dwoma miesiącami wlekli się na szarym końcu. Obecnie pracują z każdym dniem lepiej i plan pierwszej dekady lutego wykonali w 109,1 proc. Załodze kop. „Janina" należy się szczególne uznanie, gdyż do niedawna borykała się ona z poważnymi trudnościami, które jednak wspólnym wysiłkiem usunięto.

Górnicy kop. „Janina" mają już na swym koncie poważne osiągnięcia. W ramach zobowiązań kwartalnych wydobyli od początku br. już 5.924 tonny węgla ponad plan.

W czołówce naszych kopalń kroczy również załoga „Brzeszcz", która do 10 bm. wydobyła dodatkowo 6.945 tonn węgla.

Dobrze pracują w tej kopalni oddziały I, V i VIII, które systematycznie przekraczają swe plany.

Na szczególne wyróżnienie zasługuje zespół chodnikowy Władysława Apryasa, który stosując szybkościowe pędzenie chodników zajął pierwsze miejsce w przemyśle węglowym i uzyskał tytuł najlepszego w zawodzie.

Mówiąc o przodujących załogach górniczych trzeba również wspomnieć o kopalni „Siersza", która pierwszą dekadę zamknęła wydobyciem 5.951 tonn węgla ponad plan, dzięki czemu do ukończenia zobowiązania kwartalnego pozostało górnikom tylko kilkaset tonn węgla.

Bardzo dobrze wywiązują się w tej kopalni ze swych zadań oddział VI pod kierownictwem Aleksandra Klupy, oddział VII kier. Ludwika Latkowskiego i IV kier. Mieczysława Dulowskiego. Pozostający dotychczas w tyle oddział V pokonał trudności i należy do przodujących w kopalni. W oddziale tym usprawniono przewóz przez odpowiedniejsze umieszczenie taśm wydobywczych. Polepszenie organizacji pracy i uzyskanie rytmiczności przyczyniło się do tego, że załogi szybowe pracują obecnie na dwie zmiany, górnicy zmiany trzeciej zaś zajmują się tylko przekładką i przygotowaniem frontu pracy dla zmian wydobywczych.

Od początku br. do 10 lutego br. górnicy Zagłębia Krakowskiego w ramach swych zobowiązań wydobyli już dodatkowo 23.800 tonn węgla.

A oto, jak kształtowało się wydobycie w naszych kopalniach w dniu 10 bm.

Nazwa kopalni	% wykonania planu dziennego	% wykonania planu miesięcznego
„Janina"	106,2	109,1
„Sobieski"	105,6	95,3
„Siersza"	104,6	103,9
„Brzeszcze"	104,2	104,4
„Bierut"	103,6	102,7
„Komuna Paryska"	100,3	107,2
„Kościuszko-Nowa"	100	100,4

Budujemy socjalistyczną wieś

Wiele zdziałali — nie ustaną w pracy

Zakłady Chemiczne „Oświęcim" sprawują szefostwo nad spółdzielniami produkcyjnymi w Pławach, Porębie Wielkiej, Palczowicach i Przeciszowie oraz mają pod swoją opieką wsie Grodzisko, Podolsze, Smolice i Piotrowice. A oto garść wiadomości o dotychczasowych rezultatach pracy ekip „Oświęcimia":

- Udzielili pomocy fachowej i materiałowej spółdzielcom w **Pławach** przy budowie obory. Już wprowadzono do niej inwentarz zespołowy — spółdzielnia przebrnęła przez trudne początki.
- Wyremontowali w **Porębie Wielkiej** stary budynek, umożliwiając spółdzielcom uruchomienie ładnej świetlicy, która obecnie cieszy się stałą frekwencją.
- Zasilili dobrym aktywem **Grodzisko, Podolsze, Smolice i Piotrowice**; towarzysze ci skutecznie pomagają tamtejszym komitetom założycielskim w organizowaniu spółdzielni produkcyjnych.
- W ramach długofalowych umów, w spółdzielni produkcyjnej w **Przeciszowie** podjęli szereg remontów maszyn, małą mechanizację obory itp., w zamian zaś spółdzielcy sprzedadzą w r. 1955 ponad plan 20.000 l mleka, 300 kg żywca i 3.000 kg zboża; chłopom we wsi **Podolsze** robotnicy dostarczą szereg odlewów itp., w zamian za co tamci zobowiązali się wykonać zasiewy wiosenne przy użyciu siewników, z tego systemem krzyżowym na obszarze 15 ha.

Ekipy „Oświęcimia" popełniły pewne błędy, a mianowicie: **zwrócono uwagę jedynie na gospodarczą pomoc dla spółdzielni produkcyjnych, nie interesowano się natomiast sprawą ich rozrostu, przyciągnięcia nowych członków.**

Niewątpliwie jednak, nie ustając w pracy, znajdą się i pod tym względem na wysokości zadania.

P. PIETRANIK
korespondent

Remonty, remonty

Siódmy: Okrajnik

W poprzednim numerze „Gazety" pisaliśmy o ukończeniu remontów w sześciu POM naszego województwa: Kryspinowie, Krynicy, Szreniawie, Podegrodziu, Kleczy Dolnej i Dębnie. W dniu 11 bm. meldunek o pełnej gotowości sprzętu nadesłał POM w Okrajniku.

Otrzymaliśmy nadto wiadomość, iż POM w Brzączowicach dobiega z remontami do mety. Z tym wszystkim — akcja nie została jeszcze ukończona ani w połowie POM, których w woj. krakowskim jest 17.

Prasa światowa o sesji Rady Najwyższej ZSRR i referacie ministra Mołotowa

(Ciąg dalszy ze str. 1)

„DIE WELT" zamieszczając streszczenie referatu W. M. Mołotowa pisze m. in.: *„W swym wielkim przemówieniu poświęconym polityce zagranicznej Mołotow przedstawił obu izbom Rady Najwyższej rozwój wydarzeń międzynarodowych w ostatnich latach w związku z istnieniem dwóch obozów o różnych systemach społecznych i gospodarczych"*.

Dziennik zwraca szczególną uwagę na ten ustęp referatu, który dotyczy możliwości zwołania konferencji czterech wielkich mocarstw dla omówienia sprawy przeprowadzenia wyborów ogólnoniemieckich w celu zjednoczenia Niemiec, jeżeli mocarstwa zachodnie wyrzekną się układów paryskich. **„DIE WELT"** podkreśla wypowiedzi W. M. Mołotowa w sprawie utworzenia zjednoczonego dowództwa wojskowego w wypadku ratyfikacji układów paryskich przez Zachód, a także w sprawie polityki ZSRR w dziedzinie energii atomowej i przewagi ZSRR nad USA w dziedzinie produkcji bomby wodorowej.

„FRANKFURTER ALLGEMEINE" wyraża ubolewanie, że mocarstwa zachodnie nie wykorzystały dotychczasowych możliwości porozumienia się ze Związkiem Radzieckim w sprawie Niemiec.

Agencja ADN cytuje oświadczenie kierownictwa Komunistycznej Partii Niemiec (KPD), podkreślające wielką doniosłość referatu ministra Mołotowa. Polityka Związku Radzieckiego zmierza niezłomnie do zachowania pokoju, do pokojowego współistnienia państw o różnych systemach społecznych. Dla ludności Niemiec zachodnich decydujące znaczenie ma fakt, że wolne wybory w całych Niemczech możliwe są już w 1955 roku, ale pod warunkiem, że mocarstwa zachodnie wyrzekną się układów paryskich. Ratyfikacja tych układów — podkreśla KPD — stanie się główną przeszkodą na drodze do rozwiązania problemu niemieckiego, gdyż zjednoczenie uzbrojonych militarystycznych Niemiec zachodnich z pokojową Niemiecką Republiką Demokratyczną będzie wówczas niemożliwe. Kierownictwo KPD potępia awanturniczą „politykę siły", której rzecznikiem jest Adenauer. Polityka ta doprowadzi naród niemiecki do katastrofy. Toteż — stwierdza oświadczenie — powinniśmy w interesie naszej ojczyzny dołożyć wszelkich starań, aby nie dopuścić do ratyfikacji układów paryskich. Naród niemiecki powinien przyjąć rękę wyciągniętą przez Związek Radziecki.

Anglia

„MANCHESTER GUARDIAN" publikuje artykuł w którym streszcza podstawowe tezy referatu Mołotowa. Dzienniki podkreślają tę część referatu, w której Mołotow mówi o układzie sił w dziedzinie broni wodorowej.

Prasa angielska wiele uwagi poświęca przemówieniu Przewodniczącego Rady Ministrów ZSRR N. A. Bułganina. **„TIMES"** pisze w tytule, że **„przewodniczący Rady Ministrów ZSRR podkreślił konieczność rozwoju radzieckiego przemysłu ciężkiego"**. Inne dzienniki wskazują w szczególności na słowa Bułganina o poparciu ze strony ZSRR, z jakim spotyka się polityka rządu Chińskiej Republiki Ludowej w sprawie Taiwanu. Niektóre dzienniki interpretują poparcie rządu radzieckiego dla słusznych praw Chińskiej Republiki Ludowej jako *„groźbę wobec Zachodu"*. Większość dzienników stara się pomniejszyć znaczenie deklaracji Rady Najwyższej ZSRR dla sprawy utrwalenia pokoju.

AGENCJA REUTERA donosi, że dnia 10 bm. oficjalny przedstawiciel angielskiego Ministerstwa Spraw Zagranicznych złożył oświadczenie na temat referatu W. M. Mołotowa. *„Zauważyliśmy* powiedział przedstawiciel angielskiego MSZ — *że radziecki minister spraw zagranicznych oświadczył, iż rząd jego jest zwolennikiem osłabienia napięcia na całym świecie"*. Dalsze wywody przedstawiciela angielskiego Ministerstwa Spraw Zagranicznych świadczyły o tym, iż usiłuje on podać w wątpliwość dążenie rządu ZSRR do złagodzenia napięcia w sytuacji międzynarodowej.

Stany Zjednoczone

Korespondent **ASSOCIATED PRESS** donosi, że referat W. M. Mołotowa wywołał „poważne zainteresowanie w Departamencie Stanu USA.

Prasa główną uwagę poświęca zmianom w składzie rządu ZSRR, podając wiadomości o tym w krzykliwej, sensacyjnej formie. Informacje te roją się od kłamstw antyradzieckich.

Dzienniki powstrzymują się od komentowania podstawowych tez referatu W. M. Mołotowa, a w szczególności pierwszego rozdziału referatu o zmianach w sytuacji międzynarodowej.

Streszczając ten referat, większość dzienników przemilcza fakt, iż Mołotow podkreśla leninowską zasadę współistnienia różnych systemów społecznych, zdecydowaną wolę Związku Radzieckiego, wolę walki o pokój, o zapewnienie bezpieczeństwa zbiorowego.

Usiłując sfałszować treść referatu Mołotowa, liczne amerykańskie organa prasowe wychwytują poszczególne zdania podając je w niesłychanie tendencyjnym świetle. Szczególnie nie spodobały się dziennikarzom amerykańskim słowa Mołotowa o potędze Związku Radzieckiego i całego obozu pokoju, demokracji i socjalizmu, o tym, że miłujące pokój kraje nie będą siedzieć z założonymi rękoma w obliczu agresywnych działań ze strony mocarstw imperialistycznych.

Belgia

„Polityka zagraniczna ZSRR opiera się na zasadzie współistnienia" — oto tytuł, pod jakim dziennik **„LA DERNIERE HEURE"** zamieścił streszczenie referatu W. M. Mołotowa.

„LA LIBRE BELGIQUE" podkreśla słowa W. M. Mołotowa, że w produkcji broni wodorowej ludzie radzieccy osiągnęli takie sukcesy, iż w sytuacji pozostającego w tyle znalazł się nie Związek Radziecki, lecz Stany Zjednoczone.

„DRAPEAU ROUGE" pisze: Przywódcy ZSRR raz jeszcze dali wyraz pragnieniom swego narodu, pragnieniom poprawy stosunków między wszystkimi narodami.

Jugosławia

Dzienniki jugosłowiańskie zamieszczają wiadomości o sesji Rady Najwyższej ZSRR, przemówieniu N. A. Bułganina i referacie W. M. Mołotowa. Prasa publikuje treść deklaracji Rady Najwyższej ZSRR. Dziennik **„POLITIKA"** podaje prawie w całości tę część referatu Mołotowa, w której mówi on o normalizacji stosunków między Jugosławią a Związkiem Radzieckim i o sojuszu bałkańskim.

Austria

Cała prasa austriacka poświęca wiele uwagi obradom sesji Rady Najwyższej ZSRR. Dzienniki burżuazyjne prześcigają się w domysłach na temat zmian w składzie rządu radzieckiego, uciekając się przy tym do absurdalnych kłamstw. Cała prasa zamieszcza streszczenie referatu W. M. Mołotowa, podkreślając w szczególności tę część referatu, w której mowa o zagadnieniu Austrii. Dziennik **„OESTERREICHISCHE VOLKSSTIMME"** podkreśla, iż Związek Radziecki wypowiada się za niezwłocznym zwołaniem konferencji czterech mocarstw z udziałem Austrii, na której to konferencji winna być rozpatrzona sprawa zawarcia układu państwowego.

Dzienniki prawicowe publikują oświadczenie kanclerza Raaba na temat referatu W. M. Mołotowa. Raab nie licząc się z logiką polemizuje z tezą referatu, iż uregulowania problemu austriackiego nie można rozpatrywać w oderwaniu od problemu niemieckiego. Kanclerz Raab utrzymuje, że *„przywrócenia całkowitej wolności i niezawisłości" Austrii „nie można uzależniać od jakichkolwiek warunków lub okoliczności, na której Austria nie może mieć żadnego wpływu"*.

Ministerstwo Sprawiedliwości USA usiłuje zdyskredytować Matusowa

Władze amerykańskie usiłują zdyskredytować b. agenta Mac Carthy'ego — Matusowa, który, jak wiadomo, przyznał się, że złożył fałszywe zeznania przeciwko wielu amerykańskim działaczom postępowym i przyczynił się do ich skazania przez sądy amerykańskie.

Firma wydawnicza „Cameron and Kahn" postanowiła wydać książkę Matusowa, w której opisuje on, w jaki sposób sfabrykowane zostały przez władze amerykańskie oskarżenia przeciwko przywódcom Komunistycznej Partii USA.

Ministerstwo Sprawiedliwości USA zażądało, aby współwłaściciel tej firmy wydawniczej — znany pisarz amerykański Albert Kahn przedstawił władzom sądowym wszystkie materiały dotyczące książki, umowę podpisaną z Matusowem, całą korespondencję między Matusowem a firmą oraz oryginalny manuskrypt książki. Albert Kahn odmówił temu żądaniu podkreślając, że Ministerstwo Sprawiedliwości usiłuje przeszkodzić wydaniu książki Matusowa, zawierającej materiały demaskujące działalność samego ministerstwa.

Za tę odmowę A. Kahn został skazany na 6 miesięcy więzienia. Sąd uznał, że A. Kahn dopuścił się „obrazy sądu".

Prowokacje amerykańskie wobec Chin

Agencja Nowych Chin donosi, że w dniu 11 lutego rano 4 amerykańskie samoloty wojskowe typu „F-86" wtargnęły do obszaru powietrznego Chińskiej Republiki Ludowej nad prowincją Liaoning. Samoloty pościgowe Chińskiej Armii Ludowo-Wyzwoleńczej wystartowały natychmiast ze swych lotnisk i zmusiły samoloty amerykańskie do ucieczki.

Agencja Nowych Chin podkreśla, że amerykańskie władze wojskowe dokonują ostatnio coraz częściej prowokacji wobec Chińskiej Republiki Ludowej w celu zaostrzenia napięcia na Dalekim Wschodzie.

Prowokacyjne oświadczenie gen. Gruenthera

Jak podaje agencja ADN, biuletyn rządu bońskiego opublikował oświadczenie szefa sztabu NATO, gen. Gruenthera, który stwierdza, że bez niemieckich dywizji armia atlantycka nie będzie zdolna do prowadzenia działań wojennych. Gruenther oświadczył prowokacyjnie, że „państwo bońskie winno być bronione jak najdalej na Wschód...".

Pod batutą amerykańskich organizatorów nowej wojny

Niedawno odbyły się w Niemczech zachodnich manewry z udziałem wojsk krajów wchodzących w skład agresywnego bloku północno-atlantyckiego.

Na zdjęciu: fragment manewrów w Belsen-Rohne.

Fot. CAF

Rzecznik militaryzacji wygwizdany na wiecu w Kassel

BERLIN

Agencja ADN donosi, że 9 bm. na wiecu w Kassel, zorganizowanym przez CDU (Unia Chrześcijańsko-Demokratyczna, tj. partia kanclerza Adenauera), rzecznik remilitaryzacji Niemiec zachodnich minister boński Strauss został wygwizdany przez uczestników wiecu, gdy wystąpił w obronie układów paryskich. Jego rewizjonistyczne i oszczercze wywody pod adresem Związku Radzieckiego i krajów demokracji ludowej były wielokrotnie przerywane okrzykami oburzenia. Aby zapobiec dalszym incydentom, Strauss wezwał policję; usunęła ona z sali przeciwników układów paryskich, którzy protestowali przeciwko wywodom ministra bońskiego.

Projekt „federacji atlantyckiej"

Grupa senatorów i członków Izby Reprezentantów USA zgłosiła do Kongresu projekt rezolucji, którego realizacja oznaczałaby faktycznie pozbawienie europejskich sojuszników USA z paktu atlantyckiego ich samodzielności narodowej i przekształcenie ich w dodatek Stanów Zjednoczonych. Wnioskodawcy wzywają Eisenhowera do zwołania konferencji krajów bloku atlantyckiego, na którym przedyskutowano by sprawę połączenia tych krajów w „unię ekonomiczną i polityczną", mającą przybrać formę „federacji atlantyckiej".

Ustawa o zatwierdzeniu dekretów Prezydium Rady Najwyższej ZSRR w sprawie utworzenia i przekształcenia ministerstw ZSRR oraz wniesienia zmian i uzupełnień do artykułów 77, 78 i 83 Konstytucji ZSRR

W Moskwie opublikowano ustawę o zatwierdzeniu dekretów Prezydium Rady Najwyższej ZSRR w sprawie utworzenia i przekształcenia ministerstw ZSRR oraz wniesienia zmian i uzupełnień do artykułów 77, 78 i 83 Konstytucji ZSRR. Ustawa brzmi:

Rada Najwyższa Związku Socjalistycznych Republik Radzieckich postanawia:

ARTYKUŁ 1. Zatwierdzić dekrety Prezydium Rady Najwyższej ZSRR:

z 18 maja 1954 roku **„O przekształceniu Ogólnozwiązkowego Ministerstwa Przemysłu Naftowego w Związkowo-Republikańskie Ministerstwo Przemysłu Naftowego ZSRR:**

z 4 sierpnia 1954 roku **„O utworzeniu Ogólnozwiązkowego Ministerstwa Budownictwa Transportowego ZSRR";**

z 4 sierpnia 1954 roku **„O utworzeniu Związkowo Republikańskiego Ministerstwa Budownictwa Miejskiego i Wiejskiego ZSRR";**

z 25 sierpnia 1954 roku **„O utworzeniu Ogólnozwiązkowego Ministerstwa Floty Morskiej ZSRR i Ogólnozwiązkowego Ministerstwa Floty Rzecznej ZSRR";**

z 22 listopada 1954 roku **„O utworzeniu Ogólnozwiązkowego Ministerstwa Budowy Elektrowni ZSRR";**

z 28 grudnia 1954 roku **„O przekształceniu Ogólnozwiązkowego Ministerstwa Łączności w Związkowo-Republikańskie Ministerstwo Łączności ZSRR";**

z 29 grudnia 1954 roku **„O przekształceniu Ogólnozwiązkowego Ministerstwa Szkolnictwa Wyższego w Związkowo-Republikańskie Ministerstwo Szkolnictwa Wyższego ZSRR";**

z 29 stycznia 1955 roku **„O utworzeniu Ogólnozwiązkowego Ministerstwa Budowy Przedsiębiorstw Przemysłu Naftowego ZSRR";**

Zgodnie z powyższym należy wnieść niezbędne zmiany i uzupełnienia do artykułów 77 i 78 Konstytucji ZSRR, nadając tym artykułom następujące brzmienie:

„ARTYKUŁ 77. Do Ogólnozwiązkowych ministerstw należą ministerstwa: przemysłu lotniczego; przemysłu samochodowego, traktorowego i budowy maszyn rolniczych; przemysłu papierniczego i drzewnego; handlu zagranicznego; geologii i ochrony bogactw kopalnianych; skupu; budowy maszyn i aparatury floty morskiej; przemysłu obronnego; kolei; przemysłu radiotechnicznego; floty rzecznej; budowy maszyn średnich; przemysłu produkcji obrabiarek i narzędzi; maszyn budowlanych i drogowych; budowy zakładów przemysłu chemicznego i metalowego; budowy przedsiębiorstw przemysłu naftowego; budowy elektrowni; przemysłu stoczniowego; budowy maszyn transportowych; budownictwa transportowego; budowy maszyn ciężkich; przemysłu chemicznego; elektrowni; przemysłu elektrotechnicznego".

„ARTYKUŁ 78. Do związkowo - republikańskich ministerstw należą ministerstwa: transportu samochodowego i szos; spraw wewnętrznych; szkolnictwa wyższego; budownictwa miejskiego i wiejskiego; kontroli państwowej; zdrowia; spraw zagranicznych; kultury; przemysłu leśnego; przemysłu naftowego; obrony; przemysłu artykułów mięsnych i mleczarskich; przemysłu artykułów spożywczych, przemysłu materiałów budowlanych; artykułów przemysłowych powszechnego użytku; przemysłu rybnego; łączności; rolnictwa; sowchozów; budownictwa; handlu; przemysłu węglowego; finansów; hutnictwa metali kolorowych; hutnictwa żelaza; sprawiedliwości".

ARTYKUŁ 2. Artykuł 83 Konstytucji ZSRR po słowach „przewodniczącego Państwowej Komisji Planowania" należy uzupełnić słowami „przewodniczącego Komitetu Bezpieczeństwa Państwowego przy Radzie Ministrów Republiki Związkowej".

Przewodniczący Prezydium Rady Najwyższej ZSRR — K. Woroszyłow.

Sekretarz Prezydium Rady Najwyższej ZSRR N. Piegow.

Księża katoliccy potępiają remilitaryzację Niemiec zachodnich

WARSZAWA

We wszystkich województwach odbywają się obecnie okręgowe zjazdy Komisji Księży przy Związku Bojowników o Wolność i Demokrację. Uczestnicy zjazdów podsumowują dotychczasową działalność Komisji oraz dokonują wyboru nowych władz prezydiów Okręgowych Komisji Księży.

Omawiając wytyczne dla swej dalszej pracy, biorący udział w obradach księża katoliccy podkreślają, że w obliczu remilitaryzacji Niemiec zachodnich obowiązkiem każdego Polaka jest wzmożona walka o pokój, o bezpieczeństwo narodów, o dalszy rozwój Ojczyzny.

Na okręgowym zjeździe Komisji Księży, który odbył się ostatnio z udziałem ok. 50 duchownych w Warszawie przemawiał ks. proboszcz Józef Brzeziński.

— Każdy kapłan, który postępuje zgodnie ze swym sumieniem — mówił on m. in. — musi jak najgoręcej przeciwstawiać się odbudowie Wehrmachtu, gromadzeniu bomb atomowych, przygotowaniom do nowej wojny.

Uczestnicy okręgowego zjazdu Komisji Księży w Warszawie w podjętej uchwale stwierdzają m. in.:

„Nie chcemy wojny, jak nie chce jej żaden zdrowo myślący człowiek na całym świecie. Wypowiadamy się za pokojowym załatwieniem spornych problemów międzynarodowych, za układem bezpieczeństwa zbiorowego, za zjednoczeniem i demokratyzacją Niemiec, za zgodnym współżyciem wszystkich narodów.

Wyrażamy przekonanie, że możliwe jest pokojowe współżycie ludzi i państw o odmiennych ustrojach społeczno-politycznych, dlatego całą naszą pracę w najbliższej przyszłości poświęcimy jeszcze intensywniejszej siejbie pokoju.

Obowiązkiem naszym jest przyczyniać się do zniweczenia wszelkich poczynań, zmierzających do wywołania nowej wojny."

W obradach okręgowego zjazdu Komisji Księży w Krakowie m. in. udział brali: wikariusz generalny Archidiecezji Krakowskiej ks. prałat Bonifacy Woźny, wikariusz generalny Archidiecezji Stalinogrodzkiej ks. Pruski, sekretarz Głównej Komisji Księży przy ZBoWiD ks. Wilkowski.

Uczestnicy zjazdu podjęli uchwałę, w której czytamy m. in.: **„Nie będziemy szczędzić swych sił w pracy nad realizacją wskazań Frontu Narodowego, nad zabezpieczeniem bytu i przyszłości naszego narodu, w pracy nad utrwaleniem pokoju".**

Ustawa o budżecie państwowym ZSRR na rok 1955

(Dokończenie ze str 1)

go użytku, polepszenie ich jakości i zwiększenie sieci handlowej preliminuje się 27.935.287.000 rubli, w tym z budżetu 11.448.447.000 rubli i z własnych środków przedsiębiorstw i organizacji gospodarczych — 16.486.840.000 rubli.

Sumy budżetowe na finansowanie wszystkich rodzajów transportu i łączności wynoszą w budżecie 22.952.176.000 rubli, a wraz z wydatkami na te cele ze środków przedsiębiorstw i organizacji gospodarczych — 40.469.436.000 rubli.

Ustawa o budżecie państwowym ZSRR na rok 1955 przewiduje wydatki na potrzeby kulturalno-bytowe na sumę 146.989.721.000 rubli, w tym: na rozwój oświaty i kultury — 68.446.475.000 rubli, na ochronę zdrowia i kulturę fizyczną 30.485.116.000 rubli.

Prócz wymienionych wydatków na ochronę zdrowia, preliminuje się z budżetu państwowych ubezpieczeń społecznych 2.238.774.000 rubli na leczenie sanatoryjne ludzi pracy i ich pobyt w domach wczasowych, na budowę i rozbudowę domów wczasowych i sanatoriów oraz na kolonie letnie dla dzieci.

Na ubezpieczenia społeczne przewiduje się wydatki na sumę 45.819.356.000 rubli.

Wydatki budżetowe na wypłatę wygranych i na spłacenie obligacji pożyczek państwowych wynoszą 12.200.000 rubli.

W budżecie przewidziano wydatki, według preliminarza Ministerstwa Obrony ZSRR, na sumę 112.122.710.000 rubli.

Zatwierdzony budżet związkowy na 1955 rok zamyka się po stronie dochodów sumą 462.857.401.000 rubli, a po stronie wydatków — sumą 436.147.270.000 rubli.

Łączna suma budżetów państwowych republik związkowych wynosi po stronie dochodów 127.335.221.000 rubli i tyleż po stronie wydatków.

Rada Najwyższa ZSRR zatwierdziła również sprawozdanie z wykonania budżetu państwowego ZSRR na rok 1954. Budżet zamyka się po stronie dochodów sumą 539.810.069.000 rubli i po stronie wydatków — sumą 514.696.506.000 rubli. Nadwyżka dochodów nad wydatkami wynosi 25.113.563.000 rubli.

Sport

Międzynarodowy turniej hokejowy w Stalinogrodzie

W piątek przybyła do Warszawy 17-osobowa ekipa hokeistów Norwegii, którzy wezmą udział w czwórmeczu rozpoczynającym się w sobotę w Stalinogrodzie. W skład drużyny wchodzą najlepsi hokeiści Norwegii, którzy wielokrotnie reprezentowali barwy swojego kraju w spotkaniach międzypaństwowych. 24-letni zawodnicy Per Vogt i Ragnar Rygel już 60 razy występowali w reprezentacyjnej drużynie.

W godzinach popołudniowych goście norwescy odbyli krótki trening na Torwarze, a wieczorem wyjechali do Stalinogrodu.

Do Stalinogrodu wyjechali już również hokeiści Sztokholmu, którzy w piątek przejechali przez Warszawę. Drużyna czechosłowacka UDA przebywa już także w Stalinogrodzie.

Międzynarodowy czwórmecz hokejowy z udziałem reprezentacji Norwegii, Sztokholmu, Polski oraz drużyny UDA rozpocznie się w Stalinogrodzie w sobotę 12 bm. i trwać będzie do poniedziałku 14 bm. W sobotę w pierwszych spotkaniach turnieju Norwegia grać będzie z Polską a Sztokholm z UDA.

Finowie zwyciężają w Cortina d'Ampezzo

W piątek rozpoczęły się w Cortina d'Ampezzo międzynarodowe zawody narciarskie z udziałem reprezentantów szeregu krajów. Pierwszą konkurencją zawodów był bieg mężczyzn na 15 km, w którym startowało 61 narciarzy. Wielki sukces odnieśli Finowie, zajmując 6 miejsc w pierwszej dziesiątce. Zwyciężył wicemistrz świata — Vittanen (Finl.) — 49,48 przed mistrzem świata — Hakkulinnen (Finl.) — 50,01 min. Dalsze miejsca zajęli: Jernberg (Szwecja), Larsson (Szwecja), Baranow (ZSRR) i Terentiew (ZSRR). Kuzin ukończył bieg na 11 miejscu.

W biegu startowali również narciarze polscy, zajmując dalekie miejsca. Rukiś był 42 z czasem o 5 min. i 10 sek. gorszym od zwycięzcy, Kwapień zajął 44 miejsce.

W sobotę rozegrany zostanie bieg kobiet na 10 km a w niedzielę otwarty konkurs skoków.

Dobre wyniki młodych narciarzy polskich w Oberhof

V mistrzostwa zimowe szkół NRD z udziałem młodych narciarzy z Polski i CSR rozpoczęły się w Oberhof biegami płaskimi.

Z zawodników polskich dobrze spisała się Stepa, wygrywając bieg dziewcząt grupy A na dyst. 2 km w czasie 10,34.

W drugim dniu przy znacznie lepszych warunkach śniegowych rozegrano konkursy skoków. W grupie chłopców (12—14 lat) reprezentant Polski Madejski zajął drugie miejsce (413,4 pkt.) za swoim kolegą z NRD Zierotzem (417,1 pkt.).

*

DZIEDZIC ZWYCIĘZCĄ W SLALOMIE

W dalszym ciągu rozgrywanych obecnie w Zakopanem mistrzostw narciarskich AZS slalom specjalny kobiet wygrała Ćwiękała — 2,24,4, w slalomie mężczyzn zwyciężył Dziedzic — 2,33,1.

W todze Katona

USTALMY przede wszystkim fakty. Pomoże to nam zrozumieć sytuację.

W deklaracji kairskiej z listopada 1943 roku alianci (wśród nich Stany Zjednoczone) ogłosili, że celem ich jest doprowadzenie do tego, aby wszystkie terytoria zagarnięte przez Japonię Chinom, takie jak Taiwan i Wyspy Rybackie, zostały przywrócone Republice Chińskiej. Jest to fakt niewątpliwy, który musiał stwierdzić, bynajmniej Chinom Ludowym nie przyjazny brytyjski minister spraw zagranicznych, Eden, w oświadczeniu złożonym ostatnio w Izbie Gmin.

We wrześniu 1945 roku z polecenia najwyższego dowództwa alianckiego rządy na Taiwanie zostały przejęte przez chińskie siły zbrojne, pozostające pod dowództwem ówczesnego premiera Chin, Czang Kai-szeka. W roku 1949 dzięki zwycięstwom odniesionym w długotrwałej wojnie domowej naród chiński przegnał agenta obcego imperializmu Czang Kai-szeka i władzę w kraju objął lud pracujący. Czang Kai-szek wycofał się na wyspę Taiwan. To jest drugi fakt nie podlegający dyskusji.

W roku 1950 rząd Stanów Zjednoczonych poszukując punktu oparcia dla walki ze zwycięskim narodem Chin ogłosił, że obejmuje „obronę" wysp trzymanych gwałtem przez Czang Kai-szeka, a ostatnio podpisał z nim układ, w myśl którego zobowiązuje się do udzielenia mu wszelkiej pomocy zbrojnej w wypadku, gdy lud chiński będzie wyzwalał swe odwieczne i przyznane mu również układami międzynarodowymi terytorium. Innymi słowy, rząd Stanów Zjednoczonych postanowił wziąć w obronę przed narodem chińskim przepędzonego przez naród zdrajcę. Że jest to jawna ingerencja w wewnętrzne sprawy Chin nie usiłują nawet taić politycy waszyngtońscy. Oto niedawno dziennik **„WASHINGTON STAR"** pisał dosłownie: *„Celem krótkofalowym naszej polityki jest zapobieżenie zdobyciu Formozy (Taiwan — przyp. red.) przez komunistów. Celem długofalowym jest dopomożenie nacjonalistom chińskim do powrotu na kontynent"*. A znany publicysta amerykański Walter Lippmann tak pisał na łamach **„NEW YORK HERALD TRIBUNE"**: *„Jest rzeczą samo przez się zrozumiałą, że przysługuje nam jednostronne prawo ingerencji w wewnętrzne sprawy obcych krajów ze względów strategicznych, że zasady naszej polityki określa n i e p r a w o* (podkreślenia nasze) *lecz strategia"*. Mamy więc wyznanie wiary, które zaliczmy znów do faktów nie podlegających żadnej wątpliwości.

I oto jawnemu bezprawiu, które politycy waszyngtońscy usiłują podnieść do rangi dyplomacji, pragnie się nadać formę prawnego działania. Mianowicie politycy z Waszyngtonu postanowili walkę narodu chińskiego ze zdradziecką kliką Czang Kai-szeka przedstawić jako walkę dwóch państw. A więc z wewnętrznej sprawy Chin, do której w myśl postanowień Karty Narodów Zjednoczonych nikomu wtrącać się nie wolno, chcieli uczynić problem międzynarodowy, uzasadniający interwencję Rady Bezpieczeństwa. Do Rady Bezpieczeństwa wpłynął wniosek nowozelandzki w sprawie rozpatrzenia sytuacji powstałej w Cieśninie Taiwanu i wszczęcia kroków, zmierzających do zaprzestania ognia.

Do Rady Bezpieczeństwa wpłynął równocześnie wniosek radziecki, który przedstawia sprawę z całą jasnością, wskazując na bezprawną ingerencję Stanów Zjednoczonych w wewnętrzne sprawy Chin. Związek Radziecki zwraca uwagę, że brutalna interwencja USA zagraża pokojowi i wnosi o rozpatrzenie tej sprawy z udziałem przedstawiciela Chińskiej Republiki Ludowej oraz podjęcie kroków w celu położenia kresu bezprawnej, zagrażającej pokojowi ingerencji Stanów Zjednoczonych.

SPRAWA JEST JASNA, niewątpliwa. Stany Zjednoczone są odpowiedzialne za zwiększenie napięcia na Dalekim Wschodzie, wtrącając się w wewnętrzne sprawy Chin. A wciąganie do tej imprezy Rady Bezpieczeństwa jest jeszcze jednym przykładem nadużywania tej instytucji dla interesów amerykańskiego imperializmu.

Kiedy rząd Chińskiej Republiki Ludowej powołując się na odpowiednie postanowienia Karty Narodów Zjednoczonych odmówił udziału w posiedzeniu Rady Bezpieczeństwa, poświęconemu rozpatrzeniu wniosku nowozelandzkiego, natomiast wyraził zgodę na udział w posiedzeniu, które będzie rozpatrywało wniosek radziecki — koła polityczne Stanów Zjednoczonych podniosły wrzawę. Politycy waszyngtońscy przybrali togę senatora rzymskiego, Katona, i zaczęli z patosem wykrzykiwać: *„Chiny Ludowe uniemożliwiają osiągnięcie porozumienia. Chiny Ludowe obrażają ONZ"*.

Stary to sposób, znany pod nazwą *„chwytaj złodzieja"*. W taki to właśnie sposób złodziej przyłapany na gorącym uczynku usiłuje wmieszać się w tłum i wołaniem *„chwytaj złodzieja"* odwrócić od siebie uwagę.

Wolne żarty. Te niespodzianki na nikogo już nie działają. Uparte fakty wskazują na prawdziwego sprawcę napięcia w strefie Taiwanu — na Stany Zjednoczone. **„Powodem napięcia w rejonie Taiwanu** — stwierdza w odpowiedzi na zaproszenie sekretarza generalnego ONZ premier i minister spraw zagranicznych Chińskiej Republiki Ludowej, Czou En-lai — **jest okupacja Taiwanu przez USA oraz ich ingerencja w wewnętrzne sprawy Chin".**

CYNICZNA, brutalna polityka USA wywołała poważne zaniepokojenie w kołach ich sprzymierzeńców. W angielskiej Izbie Gmin interpelację złożył były minister wojny, Shinwell. Odbyło się posiedzenie rządu brytyjskiego pod przewodnictwem Churchilla. Przekazano nowe instrukcje angielskiemu ambasadorowi w Waszyngtonie i szefowi angielskiej delegacji w ONZ. Odbyło się kolejne posiedzenie premierów Wspólnoty Brytyjskiej, na którym wielu uczestników — przede wszystkim premier Indii, Nehru — poddało druzgocącej krytyce politykę amerykańską i brytyjską w Azji i domagało się przywrócenia należnych narodowi chińskiemu praw w Organizacji Narodów Zjednoczonych. Premier Nehru oświadczył przy tym, że dziwiłby się, gdyby Chiny Ludowe zgodziły się wziąć udział w obradach nad wnioskiem nowozelandzkim i to w dodatku na posiedzeniu Rady Bezpieczeństwa, w której jako przedstawiciel Chin zasiada reprezentant Czang Kai-szeka.

Nieodparta wymowa faktów sprawia, że polityka amerykańskich kół rządzących wywołuje coraz większy opór nawet wśród ich sojuszników. Widzą oni, że Stany Zjednoczone pchają świat do awantury, która dla USA i ich sojuszników musi zakończyć się nieuchronną klęską.

Jeszcze jedna prowokacja amerykańska została ukazana w jaskrawym świetle dnia. Toga Katona nie pomogła.

KAZIMIERZ GOLDE

Brakoróbstwo – tym razem ukryte

Przed ladą z artykułami elektrotechnicznymi stanął z ponurą miną klient. Pięć kolejnych ruchów do różnych kieszeni — i na ladzie spoczęło 5 żarówek. Szóstym ruchem było energiczne rozłożenie pokwitowania zakupu.

— *Wasze żarówki?*

— *Nasze* — padła odpowiedź.

— *Wczoraj zakupione, proszę stwierdzić na kwicie* — nacierał klient.

— *Nie przeczę* — odrzekł spokojnie sprzedawca.

— *Ależ one wszystkie przepaliły się w ciągu 24 godzin* — wrzasnął zdenerwowany nabywca.

Sprzedawca automatycznie podsunął książkę reklamacji.

— *Proszę o wpisanie jeszcze jednego dowodu złej jakości wyrobów Zakładów Wytwórczych Lamp Żarowych L3 w Stalinogrodzie. Przy sprzedaży badałem każdą żarówkę — świeciły się, więc nie nasza wina. Po prostu ukryte brakoróbstwo.*

Następnym klientem był ob. POGODNY. Rozpakował ścienny zegar elektryczny na baterie i zakomunikował, że z tym zegarem, to chyba nieporozumienie.

— *Dlaczego?*

— *Dlatego, że zegary te przetrzymują próbę przy zakupie, natomiast nie wytrzymują próby życia; po paru dniach przepalają się.*

— *Zegary dostarczył „Arged", niestety znowu z ukrytą wadą* — wyjaśnił fachowo sprzedawca.

*

Ukryte brakoróbstwo — oto nowy termin, który coraz częściej pojawia się przy reklamacjach, coraz częściej mówią o nim zarówno kupujący, jak i sprzedawcy.

Ukryte braki towarowe przedostają się przez kontrolę techniczną zakładów wytwórczych, a potem także i aparatu handlowego, wprowadzają sporo zamieszania w handlu podkopując zaufanie kupujących.

Walka aparatu handlowego z ukrytym brakoróbstwem nie jest ani łatwa, ani prosta. Źle zrobiony but łatwo rozpoznać. Ale jak rozpoznać jakość stylonów, które w efektownym opakowaniu wyglądają bez zarzutu, posiadają znaki kontroli technicznej — a po jednym, czy dwurazowym użyciu stają się utrapieniem wielu kobiet. Ich słuszne narzekania na złą jakość wyrobów, wpisywane do książek zażaleń obrazują dopiero faktyczny stan rzeczy.

Stylony, które mają taką wielką skłonność do „puszczania oczek", są wyrobami Zakładów Przemysłu Pończoszniczego w Łodzi (Sienkiewicza 65).

*

Jest jeszcze jedna plaga, która dokucza i wytwórcom i handlowi. Jest nią wadliwa produkcja artykułów pomocniczych.

Łódzka Fabryka Wyrobów Gumowych wyprodukowała doskonałe śniegowce. Lecz cóż z tego, że zewnętrznie są one w bardzo dobrym gatunku, kiedy po kilkurazowym użyciu „nawalają" zamki błyskawiczne. Podobnie ma się sprawa przy dobrze uszytych wiatrówkach, skafandrach, torebkach itd. To brakoróbstwo powoduje, że wysiłek włożony w wyprodukowanie artykułu zasadniczego i jego wartość praktyczna zostają przekreślone przez ukrytą wadę dodatków (w tym wypadku zamków błyskawicznych).

Dystrybutorem handlowym tych wybrakowanych zamków jest „Centrogal".

Aparat handlowy, z chwilą ujawnienia brakoróbstwa, odnosi się z reklamacją do zakładu, który wyprodukował dany towar. Jednakże często napotyka tu na dość dziwne stanowisko. Fabryki i zakłady zamiast wyciągnąć odpowiednie wnioski z przesłanych reklamacji towarowych, bronią się wszystkimi sposobami przed przyznaniem się do wadliwej produkcji. Oto jeden z wielu przykładów:

Klient zakupił w sierpniu ub roku w krakowskim PDT koszulę z tzw. panory. Koszula po pierwszym praniu w dwóch miejscach darła się jak papier (kieszenie i plecy). Reszta tkaniny była bez zarzutu. Wyprodukowały ją Andrychowskie Zakłady Przemysłu Bawełnianego.

Reklamując koszulę nie myślano tylko o zwrocie wartości poszkodowanemu, ale chciano zasygnalizować, że w produkcji musi być błąd, który należy usunąć, by nie zaistniał podobny wypadek.

Niestety... od sierpnia ub. roku trwa zawzięty bój między fabryką a różnymi zainteresowanymi centralami. Walkę tę można streścić jednym zdaniem *„nie my zawiniliśmy, nie nasza fabryka, nie w naszym resorcie"*. Sprawa ta doczekała się 13 urzędowych listów i dotarła aż do Ministerstwa Przemysłu Lekkiego, które ma wydać ostateczne orzeczenie, kto w tej sprawie zawinił.

W międzyczasie zaistniały podobne wypadki reklamacji na temat jakości koszul wykonanych z materii dostarczanej przez AZPB.

Handel martwi się, że nie zawsze może z miejsca poznać produkt z ukrytym brakiem, a reakcja w postaci reklamacji klienta jest już akcją częściowo spóźnioną.

Sprawa ta jest w chwili obecnej — niezmiernie poważna. Coraz więcej mamy do czynienia z faktami ukrytego brakoróbstwa.

Plagą tej nowej formy brakoróbstwa winna nieco lepiej zainteresować się Państwowa Inspekcja Handlowa. Nie mówiąc już o tym, że chyba i Ministerstwo Przemysłu Lekkiego jak i centralne zarządy wydadzą jej bardziej zdecydowaną walkę.

W. WIERZEWSKI

Obuwie męskie i damskie, półbuciki, obuwie gumowe i wiele, wiele innych gatunków produkują w coraz to większej ilości i coraz lepsze pod względem jakościowym nasze fabryki obuwia w rozmaitych stronach kraju.

Na zdjęciu: kontrola produkcji obuwniczej (podlega jej każda sztuka, która zejdzie z taśmy warsztatowej!).

Z gromadzkich rad narodowych

KARWODRZA, pow. tarnowski. GRN rozpatrując plan szkoły budującej się we wsi Zabłędza doszła do wniosku, że można przez poszerzenie jednego skrzydła uzyskać tam dodatkowo pomieszczenie na świetlice. Chłopi w Zabłędzy nawiązując do uchwały GRN w tej sprawie podjęli zobowiązanie wykończenia świetlicy czynem społecznym.

BOGONIOWICE, pow. tarnowski. Wykorzystując trudne położenie (choroba męża, drobne dzieci) małorolnej Anny Wołkowicz jeden z tamtejszych kułaków dopuszczał się wobec niej brutalnych wystąpień i usiłował zagarnąć jej ziemie. Prezydium nowopowstałej GRN w Bogoniowicach wzięło krzywdzoną kobietę w obronę i skierowało do prokuratora wniosek o dochodzenie karne przeciw wyzyskiwaczowi.

SOBOLÓW, pow. bocheński. W dyskusji nad realizacją planów dostaw obowiązkowych, radny Wł. Zdebski powiedział:

— Samo Prezydium GRN tego nie załatwi, musi ono mieć oparcie i pomoc w całej radzie. Zobowiązuje się doprowadzić w swojej wsi do zlikwidowania zaległości przed terminem następnej sesji.

Za przykładem Zdebskiego zobowiązania tego rodzaju podjęli inni radni, po czym radny J. Stachowicz wypowiedział uwagę:

— Nie o to chodzi, żebyśmy od rana do nocy biegali po wsi, ale o to byśmy rozmawiali z chłopami przy codziennych zajęciach czy w sklepie, po prostu — przy każdej sposobności. (Koresp. E. BIAŁOTA).

Dr Mieczysław Nowak
Instytut Zootechniki w Krakowie

O pastwiska mlekiem płynące

Uchwały II Zjazdu i II Plenum KC PZPR wzywając rolnictwo do uruchomienia swych rezerw położyły szczególny nacisk na poprawę bazy paszowej. W wielu wsiach województwa krakowskiego chłopi — nieraz samorzutnie, gdzie indziej z inicjatywy służby rolnej — śmiało ruszyli w kierunku wskazanym przez partię i rząd. Były czyny melioracyjne, nastąpiło rozszerzenie uprawy poplonów, podjęto rejonizację upraw roślin pastewnych itp.

Ale — czytamy w materiałach III Plenum — w oparciu o doświadczenia należy rozwinąć *„rzeczywiście powszechną kampanię o wzrost plonów łąk i wydajne pastwiska"*. Powszechną, to znaczy: wszędzie, przy naprawdę masowym udziale chłopów i nie pomijając niczego, co wchodzi w zakres zagadnienia.

Tylko 40 proc. plonu

Tymczasem otwartą, prawie nie ruszoną sprawą pozostało w naszym województwie zagospodarowanie gromadzkich wspólnot pastwiskowych, tworzących w sumie pokaźny obszar. Ponad 800 wsi posiada wspólne pastwiska, a około 500 spośród nich to tereny tak duże, iż na każdym może się wypasać prawie cały inwentarz danej gromady.

Stan tych wspólnot jest czasami „gorszy od złego". Na niektórych zwierzęta znajdują zaledwie ułamek tej ilości paszy, jaką powinny zebrać. Dzieje się to na skutek całkowicie bezplanowego użytkowania owych pastwisk. Eksploatuje się je do końca, a nikt nie pomyśli o stworzeniu roślinności takich warunków, by mogła stale odrastać. Bydło, konie, gęsi, owce wypasając się razem, ustawicznie na tym samym obszarze — przez silne przygryzanie niszczą roślinność i nie pozwalają jej odrastać. Taka eksploatacja i to bez przerwy od wiosny do jesieni, przy braku nawożenia i w wielu wypadkach wysokim poziomie wód, powoduje, że wspólnoty pastwiskowe są u nas w opłakanym stanie.

Według obserwacji pracowników Instytutu Zootechniki pastwiska gromadzkie dają w przecięciu zaledwie 40 proc. tego plonu, który można uzyskać w warunkach racjonalnego użytkowania i przy stosowaniu minimalnych choćby zabiegów pielęgnacyjnych.

Planista i kierownik: Gromadzka Rada

Prezydia gminnych rad narodowych, których zadaniem było opiekowanie się wspólnotami, nie zdołały wprowadzić właściwej organizacji użytkowania i pielęgnowania pastwisk gromadzkich. Obowiązek ten przejęły obecnie gromadzkie rady i ich prezydia; powinny one wziąć te sprawy jako ważny punkt swego programu pracy, i to od zaraz.

Przystępując do zagospodarowania pastwisk gromadzkich, GRN i ich prezydia winny przede wszystkim orientować się w ich stanie oraz potrzebach gospodarstw. Po sporządzeniu opisu pastwiska należy opracować plan jego zagospodarowania oraz regulamin użytkowania.

Inny będzie **plan zagospodarowania** dla pastwisk o wyższej wydajności, inny dla pastwisk o wydajności niższej. W planie tym winny znaleźć się takie pozycje, jak:

- przeprowadzenie melioracji, zwłaszcza odwodnienie;
- nawożenie i odchwaszczenie;
- ochrona przed niszczeniem powodowanym przez rozjeżdżanie;
- podział na kwatery względnie działy kolejno spasane.

Trudno tu szczegółowo omawiać sposoby, którymi można te prace przeprowadzić i osiągnąć zwiększenie wydajności danego pastwiska. Każda wieś ma w tym zakresie dużo własnych możliwości, których wykorzystanie winno być właśnie przedmiotem analizy ze strony zespołu, opracowującego plany.

Regulamin pastwiska stanowią przyjęte przez gromadę normy, do których musi się stosować każdy użytkownik. M. in. regulamin przewiduje ustalenie pierwszeństwa w korzystaniu z pastwisk dla tych rolników, którzy wobec szczupłości swych gospodarstw nie mają własnych pastwisk ani innych możliwości wypasowych. Należy bezwarunkowo dążyć do wypasu wspólnego pod kierunkiem odpowiednio wynagradzanego pasterza, któremu stosownie do potrzeby zostaliby dodani pomocnicy. Obok ustalenia opłat za pasienie (tzw. spaśne) regulamin powinien przewidywać i kary dla przekraczających go użytkowników.

Opracowany w porozumieniu z instruktorem plan zagospodarowania i regulamin użytkowania pastwiska winien być przedyskutowany i ewentualnie poprawiony na ogólnym zebraniu wszystkich zainteresowanych mieszkańców wsi. Prezydia gromadzkich rad narodowych powinny w porozumieniu z chłopami wyłonić pewien organ (nazwany np. zarządem pastwiska gromadzkiego), złożony z 2 lub 3 gospodarzy. Jego zadaniem byłoby dopilnowywać wykonania planu oraz przestrzegania regulaminu.

Świeże siły, z jakimi gromadzkie rady narodowe rozpoczęły działalność a zarazem stosunkowo niewielka ilość zajęć, które mają chłopi na przedwiośniu — to sposobne warunki dla dokładnego przemyślenia wszystkich zagadnień związanych z właściwym zagospodarowaniem gromadzkich wspólnot pastwiskowych. Nie można tu dłużej czekać, nie wolno pozwolić, by kilkanaście tysięcy hektarów doskonałej gleby przynosiło zaledwie trzecią część tego pożytku, do jakiego jest zdolne.

O rzeczywiście powszechną kampanię

W związku z 10-leciem wyzwolenia wiele gromad woj. krakowskiego podjęło na apel gromady Rzuchowa zobowiązania produkcyjne, a wśród nich — uchwały o melioracji i zagospodarowaniu wspólnot pastwiskowych.

Chodzi o pełną realizację tych zobowiązań! Gromady i wsie, w których są wspólne pastwiska powinny współzawodniczyć tu z sobą, bijąc się o jak najwyższe i najszybsze rezultaty ich zagospodarowania.

Trzeba, by ruch ten ogarnął jak największą liczbę wsi. W r. 1954 poza kilku gromadami jak **Szczurowa, Wyciąże, Bieżanów, Kluszkowce**, które sporo u siebie zrobiły — ogromna większość wsi pozostawiła swe wspólnoty w dotychczasowym zaniedbaniu. A jest tak dużo wsi, które mają ogromne pastwiska i znaczne możliwości ich poprawy! Dość wymienić dla przykładu **Stanisławice, Rzezawę, Szarów** w Bocheńskiem, **Borzęcin, Strzelce, Mokrzyska, Niedzieliska** w Brzeskiem, **Jaworzno, Szczakową, Ciężkowice, Długoszyn** w Chrzanowskiem, **Kupienin, Mędrzechów** w Dąbrowsko-Tarnowskiem, **Wołowice, Olszanice, Branice** w Krakowskiem, **Biczyce, Podegrodzie, Stary Sącz** w Nowosądeckiem, **Kluszkowce** w Nowotarskiem, **Komorów** w Tarnowskiem, **Jaśkowice, Wielkie Drogi** w Wadowickiem — by pokazać, że w naszym województwie nie ma prawie zakątka, gdzie by ta sprawa nie była jak najbardziej aktualna.

Podniesienie wydajności pastwisk da ponad wszelką wątpliwość duże efekty, wyrażające się przede wszystkim w zwiększeniu mleczności krów, w poprawie jakości i podniesieniu ilości pogłowia. Jest o co się bić!

Z ŻYCIA PARTII

Propaganda — bliżej życia

Kilkunastu dyskutantów zabierało głos na wojewódzkiej naradzie prelegentów — i dosłownie, we wszystkich wypowiedziach wysuwała się na plan pierwszy jedna myśl: więcej troski dla spraw propagandy, więcej zrozumienia jej roli w całokształcie życia partyjnego ze strony instancji.

Czyżby istotnie sprawy propagandy były przez instancje partyjne odsuwane na bok? Szereg faktów, niestety potwierdza to.

Tow. Piskorz sekretarz propagandy z KP Myślenice mówił o sytuacji politycznej na swym terenie i wskazywał na ogromne zadania propagandy:

„Nasza propaganda musi umacniać wśród mas głęboki patriotyzm i internacjonalizm, krzewić świadomość siły naszego pokojowego obozu, a jednocześnie wyjaśniać politykę światową, konflikty międzynarodowe, budzić czujność wobec knowań wrogów pokoju. To ważna sprawa, gdyż np. w naszym powiecie niedostatecznie wyjaśniana sytuacja międzynarodowa wpływa ujemnie na wykonywanie obowiązków wsi wobec państwa — ociągają się niektórzy, podsycani wrogą plotką. Są też na skutek tych plotek jak i nierzadko propagandy szczekaczek wypadki wykupywania towarów w sklepach".

Żeby odpowiedzieć na to, jak nasza propaganda wypełnia swą rolę, jak zdobywa ludzi dla poparcia polityki partii, towarzysze zastanawiali się nad dwoma głównymi zagadnieniami — pracą prelegentów z agitatorami i pracą instancji partyjnych z prelegentami.

Jak ta praca wygląda? 1—2 razy w miesiącu odbywają się prelekcje dla agitatorów, w których porusza się najważniejsze bieżące zagadnienia. Stąd właściwie agitator ma czerpać argumentację dla rozprawiania się z wrogą plotką, dla wyjaśniania polityki partii.

— *Często jednak* — mówił tow. Zarzycki — *wydaje się nasza praca zbyt abstrakcyjna.*

Mówiąc o tym tow. Zarzycki podał szereg przykładów, które to uzasadniają. Oto agitatorzy z ZBMiA, które nie wykonało planu w dziedzinie obniżki kosztów własnych, chcieliby politycznej pomocy dla swej pracy wśród załogi. Tymczasem wysłuchują jedynie długiego, zawiłego referatu o działaniu podstawowego prawa ekonomicznego socjalizmu.

Agitatorzy na wsi bezradni są nieraz w swej walce o rozwój spółdzielczości produkcyjnej, natrafiając na bardzo skomplikowaną robotę kułactwa i jego zauszników. W odpowiedzi na to wysłuchują gładko wygłoszonego, ale jakże oderwanego od codziennego życia wsi, referatu na temat trójjedynej formuły Lenina.

Dlaczego tak jest? Praca prelegentów, która wymaga bliskiego kontaktu z terenem i ścisłego powiązania z pracą instancji w danym terenie — jest najczęściej od niej oderwana.

— *Prelegenci są traktowani jako „aktyw do wszystkiego"* — **potwierdzili to zgodnie towarzysze z Myślenic, Brzeska, Tarnowa. Kieruje się ich do wszystkich prac w terenie, czy to obsługiwanie zebrań, czy praca przy organizowaniu spółdzielni produkcyjnej itp. Bywa więc i tak, że prelegenci nie mają czasu na solidne przygotowanie się do referowania sprawy w oparciu o uprzedni kontakt z terenem; brak również usystematyzowanych form pracy nad podniesieniem poziomu wiedzy prelegenta.**

— *Wydaje się również* — mówił tow. Zarzycki — *że prelegenci powinni być zapoznawani ze wszystkimi uchwałami instancji w sprawie agitacji i propagandy i powinni być kontrolowani w toku pracy.*

Narada wykazała, że nie może być mowy o podniesieniu poziomu pracy aktywu propagandowego, jeśli tkwiący w niektórych instancjach partyjnych lekceważący stosunek do tych spraw nie zostanie bez reszty zlikwidowany. I dlatego powtórzmy za tow. Muniakiem, sekretarzem propagandy z Brzeska:

Trzeba dbać o należne miejsce dla spraw propagandy w pracach instancji po to, by mogła ona spełniać swą wielką rolę w przekształcaniu naszego życia.

J. A.

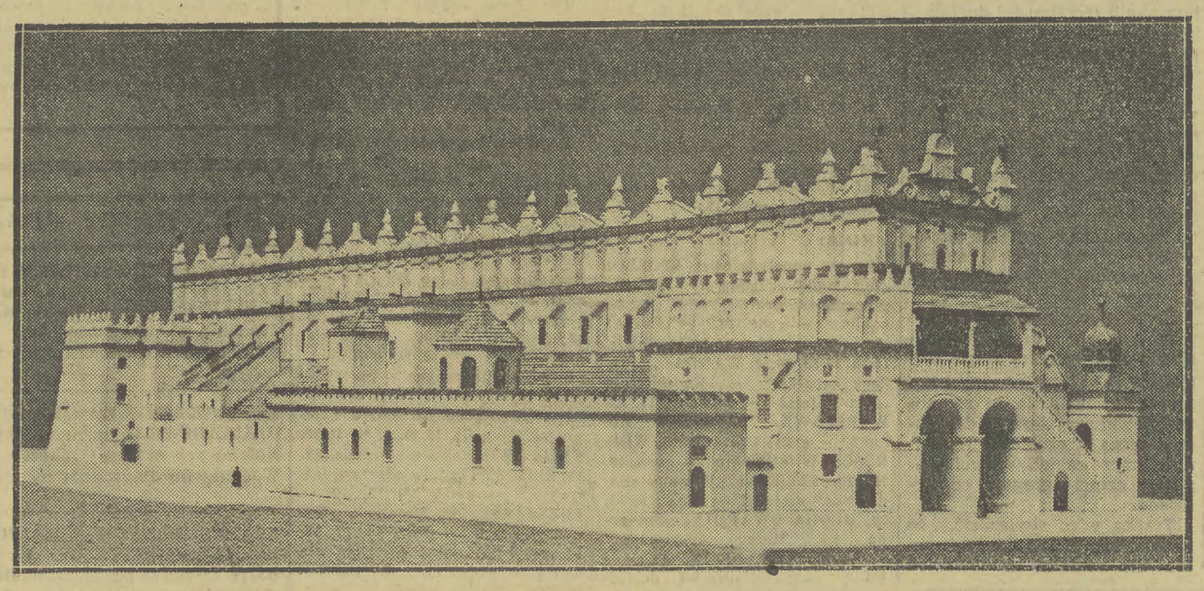

Zdjęcie przedstawia model krakowskich Sukiennic w okresie Renesansu
Zwróćcie uwagę na piękną attykę, która biegła nad dachem całej budowli; po rekonstrukcji w XIX wieku złamano tę attykę włączając w nią dwie przybudówki.

Odznaczenie nauczycielki Wawrzyńskiej która uratowała życie trojga dzieci

WARSZAWA

W dniu 10 bm. w Instytucie Hematologii w Warszawie odbyła się uroczystość udekorowania nauczycielki Ludwiki Antoniny Wawrzyńskiej Krzyżem Oficerskim Orderu Odrodzenia Polski. Wysokie to odznaczenie przyznane jej zostało przez Radę Państwa za uratowanie życia trojga dzieci w dniu 8 bm. w czasie pożaru baraku mieszkalnego przy ul. Włościańskiej w Warszawie.

Znajdująca się w szpitalu Ludwika Wawrzyńska z głębokim wzruszeniem przyjęła odznaczenie z rąk zastępcy przewodniczącego Prezydium Stołecznej Rady Narodowej Kazimiery Kartasińskiej. Kierownik Oddziału Oświaty DRN Wolagromelska wręczyła bohaterskiej nauczycielce wiązankę kwiatów.

Społeczeństwo stolicy żywo interesuje się stanem zdrowia dzielnej nauczycielki, która znajduje się pod bardzo troskliwą opieką lekarską. Stan jej zdrowia, mimo pewnej poprawy jest nadal poważny.

Julian Stawiński

Pszenica czy róże bez kolców

„Czarno-żółte niebezpieczeństwo podnosi głowę" — krzyczą wielkim głosem dzienniki USA. Czyżby miały na myśli groźbę przywrócenia do życia szwarc-gelb monarchii habsburskiej? Nie. Arcyksiążę Otto prosperuje co prawda w Ameryce przy poparciu Departamentu Stanu, ale prasie amerykańskiej chodzi o coś innego: o konferencję krajów Azji i Afryki, jaka pod koniec kwietnia ma odbyć się w Indonezji.

Najgłośniej woła na alarm pismo, którego nazwy nie trzeba nawet tłumaczyć — „Wall Street Journal". I należy to przyznać, ma w tym swoją rację. Konferencja — niezależnie od porządku obrad i uchwał — groźna jest dla wielkich finansistów jako przejaw wciąż zaostrzającej się walki: o zaspokojenie głodu wolności i głodu bez żadnych już określeń, głodu fizycznego, który trapi ludność krajów kolonialnych i półkolonialnych.

Rozwój cywilizacji trwa mniej więcej 10.000 lat. I przez cały ten czas ludzie stopniowo, ale systematycznie niszczyli swój żywnościowy potencjał: wycinali lasy, rujnowali zwierzostan, jałowili glebę, ułatwiali rozrastanie się pustyń — słowem robili wszystko, by skorupę ziemi uczynić coraz mniej zdolną do wyżywienia coraz większej liczby jej mieszkańców.

Legenda umieściła raj ziemski w widłach Eufratu i Tygrysu. Nie był to zwykły wymysł. Niegdyś kraj ten istotnie płynął mlekiem i miodem. Dziś płynie tam tylko nafta wśród wyschłych piasków pustyni. Północna Afryka jeszcze w starożytności tworzyła spichlerz świata. Dziś piaski Sahary wżerają się aż w pobliże Morza Śródziemnego. A na południe Sahara posuwa się w tempie 1 kilometra rocznie. W Stanach Zjednoczonych erozja wodna zabiera co roku 3 miliardy tonn gleby, w tym 40 milionów tonn fosforu, potasu i związków azotowych. Przeciętnie dziennik amerykański — z tych co tak głośno wrzeszczą — zjada rok w rok całe hektary lasu. W ciągu niespełna stulecia puszcza pokrywająca Stany Zjednoczone zmniejszyła się do połowy — o 3 miliony km kw.

W skali nieco mniejszej podobne zjawiska można zaobserwować wszędzie. Dopiero socjalizm zatrzymał, a nawet odwrócił ten proces. W ZSRR — od zakończenia wojny — dzięki zalesianiu, dzięki wielkim robotom nawadniającym, budowie kanałów i wielkich mórz śródlądowych powierzchnia uprawna zwiększa się o 20 proc. rocznie, a równolegle z tym wzrasta wydajność gleby. Ale wydajność nie w znaczeniu szybszego jej wyczerpywania. Wydajność ta jest wynikiem wzbogacania gleby drogą przeobrażania otaczającej przyrody. Świat kapitalistyczny nie idzie oczywiście za tym przykładem. Nie idzie i iść nie może, gdyż byłoby to wbrew samej naturze ustroju, opartego na wyzysku.

Przede wszystkim dlatego, że głód obniża płace. Tu musimy podkreślić, że klęska głodu ma dwojaką postać: ostrą i przewlekłą. W formie ostrej nawiedza raz po raz różne połacie globu; ludzie słabną, puchną i wymierają masowo. Bezpośrednią przyczyną mogą być np. susza, powódź, lub po prostu kryzys gospodarczy. Tak było w USA w latach siedemdziesiątych, kiedy śmierć zbierała obfite żniwo wśród bezrobotnych. Tak było w Irlandii XIX wieku, kiedy grasował pamiętny „pomór kartoflowy". A w ciągu pierwszej połowy XX stulecia w Indiach śmierć głodowa skosiła ponad 20 milionów ludzi.

Ale jest inna jeszcze odmiana głodu przez burżuazyjnych ekspertów łagodnie nazwana „niedożywieniem". Ofiary nie umierają. Ale w ich organizmach zachodzą trwałe zmiany, które przenoszą się na pokolenia następne. Murzyni w USA oraz uboga ludność Ameryki Łacińskiej wskutek stałego żywienia się wyłącznie kukurydzą cierpią chronicznie na pelagrę — złośliwy swędzący liszaj na rękach i nogach. W Brazylii znany jest objaw zjadania ziemi przez dzieci, które w ten sposób instynktownie chcą złagodzić brak minerałów w swoim nędznym jedzeniu. Objaw ten ma nawet swoją nazwę w nauce: geofagia. Pamiętamy zresztą sami sprzed wojny wygląd dzieci robotniczych i chłopskich. A ktokolwiek wertował dawne polityczne druki, temu znane są ustawiczne żale „panów szlachty" na „niezwykłe lenistwo" chłopa. Zupełnie tak samo na lenistwo Murzynów skarżyli się plantatorzy USA w czasach niewolnictwa, a dziś skarżą się plantatorzy w Afryce i Środkowej Ameryce, tym tłumacząc potrzebę używania bata. Wystarczy jednak zobaczyć takiego „leniwca", jego wydęty brzuch, niski wzrost i bezkrwiste dziąsła, by poznać źródło choroby.

Obraz jeszcze bardziej tragiczny przedstawiają kolonialne imperia. Nie jest rzeczą przypadku, że we wszystkich koloniach zanika produkcja żywności na potrzeby miejscowe, a jej kosztem rośnie produkcja rolniczych towarów eksportowych: bawełny, juty, roślin oleistych, a wreszcie używek, jak kawa. Rośnie wprawdzie także produkcja kakao, bananów, trzciny cukrowej, pomarańcz i wina. Lecz i to wszystko jest przeznaczone na eksport. Taka bowiem produkcja daje ogromne zyski wskutek niezmiernie niskich kosztów robocizny w krajach kolonialnych.

Wielki kapitał chętnie umieszcza pieniądze w koloniach, gdzie odrzucają wysoki procent. Natomiast unika lokowania ich we własnym rolnictwie, bo tu oprocentowanie jest małe. Dlatego jesteśmy świadkami takiego zjawiska, że ogranicza się przestrzeń zasiewów, pali pszenicę i zatapia ziemniaki, podczas gdy dziesiątki milionów ludzi na całym świecie, głównie w krajach kolonialnych (ale nie tylko kolonialnych) nie dojadają, głodują. Opłaca się bowiem kapitałowi niszczyć zasiewy czy żywność, niż tracić na obniżce cen, przy większej podaży mleka, pszenicy czy mięsa. Rachunek jest prosty. Wielki kapitał sprzedaje i wytwarza to tylko, co daje najwyższe zyski. Woli fabrykować armaty niż masło, handlować krawatami po tysiąc dolarów, niż budować szpitale, sprowadzać melony bez pestek i róże bez kolców, niż siać pszenicę i żyto. A innym też siać nie pozwala w obawie o spadek cen, w obawie o własne zyski.

Stąd wspaniałe witryny sklepów, pełne najwyszukańszych, najrzadszych towarów. I — głód. Głód, który w świecie rządzonym przez kapitalizm trawi z górą połowę ludności. Miliard ludzi skazanych na powolne wymarcie, o czym głośno mówią eksperci kapitalistyczni: Vogt, Pendell, Harper, Pearson i inni. Ale teraz rachunek zrobiono bez gospodarza. Miliard skazańców, zamiast przyjąć wyrok, radzi nad wygnaniem na zawsze widma głodu z powierzchni ziemi. I to właśnie nie daje spać panom z Wall Street.

Nowe placówki turystyczne

W ostatnich dniach oddano do użytku nowe placówki turystyczne w górskich rejonach naszego kraju. Przewidywane jest uruchomienie w najbliższym czasie dalszych placówek tego typu.

Na Przełęczy Kocierskiej w Beskidzie Małym od 1 lutego br. czynna jest nowa stacja turystyczna, zorganizowana w willi „Kalerówka". Stacja dysponuje 20 miejscami noclegowymi, na miejscu czynna jest kuchnia itp. niezbędne urządzenia gospodarskie.

Piąta z kolei sekcja Górskiego Ochotniczego Pogotowia Ratunkowego powstała ostatnio w Rabce. Ratownicy rekrutujący się z miejscowych górali zostali już przeszkoleni na specjalnych kursach niesienia pierwszej pomocy w warunkach górskich. Nowa placówka GOPR obejmuje swym zasięgiem Gorce, Beskid Wyspowy i wschodnią część Beskidu Wysokiego.

Nowy obiekt — schronisko górskie zbudowane w stylu regionalnym — znajduje się w niezwykle malowniczym otoczeniu i wśród doskonałych terenów narciarskich. Schronisko na Magurze Małastowskiej obliczone na ok. 30 miejsc noclegowych, jest pierwszą placówką turystyczną na nowym szlaku beskidzkim wiodącym od Krynicy po Bieszczady.

KOMUNIKAT
Woj. Ośrodka Szkolenia Partyjnego

Woj. Ośrodek zawiadamia wykładowców II roku kół studiowania historii ruchu robotniczego z dzielnic miasta Krakowa, którzy byli nieobecni na seminarium w dniu 8 lutego, że seminarium to zostanie powtórzone w dniu 15 lutego br. o godz. 14. Temat: „Partia komunistyczna w latach Wielkiej Wojny Narodowej Związku Radzieckiego (1941—1945)".

W dn. 16, 17 lutego br. odbędą się dwudniowe seminaria dla kierowników seminariów powiatowych, miejskich i dzielnicowych kół studiowania ruchu robotniczego I i II roku nauki. *Temat dla I roku:* **„Partia bolszewicka w okresie wojny imperialistycznej. Druga rewolucja w Rosji (lata 1914—1917)"** i **„Partia bolszewików w okresie przygotowania i dokonania Rewolucji Październikowej"**. *Temat dla II roku:* **„Partia komunistyczna w walce o zakończenie budownictwa socjalizmu i stopniowe przechodzenie do komunizmu w okresie powojennym. XIX Zjazd KPZR"** i **„Polski ruch robotniczy w okresie wojny imperialistycznej (lata 1914—1917)"**. Początek seminariów — 16 lutego, godz. 10.

Wykładowcy kół studiowania ruchu robotniczego *(I rok nauczania)* z powiatów Bochnia, Miechów, Myślenice i Wadowice uczestniczą w seminarium wojewódzkim w dn. 16 i 17 lutego br., natomiast dla wykładowców *II roku nauczania* seminarium odbędzie się dn. 15 lutego br. o godz. 9. Temat: **„Partia komunistyczna w walce o zakończenie budownictwa socjalizmu i stopniowe przechodzenie do komunizmu w okresie powojennym. XIX Zjazd KPZR"**.

GRUPY SAMOKSZTAŁCENIOWE

Ekonomia Polityczna — I rok nauczania. 14 lutego br., godz. 17. *Temat:* **„Zysk przeciętny i cena produkcji"**. Lektor KC tow. Żurawicki. Sala konferencyjna KM PZPR, Kraków, Rynek Gł. 25 (parter).

Materializm dialektyczny i historyczny — I rok nauczania. 16 lutego br., godz. 17. *Temat:* **„Rozwój jako przechodzenie zmian ilościowych w zasadnicze zmiany jakościowe"**. Lektor KC tow. Sladkowska. Aula UJ, ul. Gołębia 24.

Materializm dialektyczny i historyczny — II rok nauczania. 15 lutego br. godz. 19. *Temat:* **„Marksistowsko - leninowska teoria klas i walki klasowej"**. Lektor KC tow. Widerszpil. Sala Ośrodka, ul. Garbarska 1.

Historia polskiego ruchu robotniczego — I rok nauczania. 16 lutego br., godz. 17. *Temat:* **„Rewolucja 1905—1907 na ziemiach polskich"**. Lektor KC tow. Ż. Kormanowa. Sala Ośrodka, ul. Garbarska 1.

Historia KPZR — II rok nauczania. 18 lutego br., godz. 17. *Temat:* **„Partia komunistyczna w walce o kolektywizację rolnictwa"**. Sala Ośrodka, ul. Garbarska 1.

Komunikaty

■ Dnia 13 lutego br. o godz. 18 w Woj. Domu Kultury odbędzie się wieczór autorski Natalii Rolleczek.

■ We wtorek, dnia 15 bm. o godzinie 18.15 w sali wykładowej Zakładu Zoologii UJ przy ul. Anny 6 — prof. dr Zygmunt Ewy wygłosi odczyt „Wrażenia z niektórych instytutów naukowych na Węgrzech".

■ W związku z akcją rekrutacyjną na wyższe uczelnie — informacji udziela w godzinach przedpołudniowych sekretariat, a w godzinach popołudniowych — biblioteka główna Wyższej Szkoły Ekonomicznej. W sprawach informacji można również zwracać się w drodze pisemnej pod adresem: WSE, Kraków, ul. Rakowicka 27.

Politechnika również prowadzi akcję „drzwi otwartych" — wycieczki młodzieży szkół średnich (celem zwiedzenia uczelni i wystawy prac studentów) należy uprzednio zgłaszać pod adresem: Politechnika Krakowska, Kraków, ul. Warszawska 24 (tel. 575-66).

Spotkanie motorowców

Spotkanie sportowców motorowych i sympatyków, urozmaicone bogatym programem artystycznym organizuje w sobotę 12 bm. w salach NOT Oddział Motorowy PZM. Początek o godz. 21 — zaproszenia wydaje biuro Oddziału, ul. Mikołajska 4.

„Wesołe porachunki" – nowa impreza u Satyryków

Pierwszy raz w niedzielę, 13 bm. (a następnie przez wiele, wiele, miejmy nadzieję, niedziel i poniedziałków) ujrzymy na estradzie satyrycznej „Wesołe porachunki" z udziałem Barbary Łozińskiej, Anny Sobolewskiej, Jana Gałązki, Stanisława Romanka i Antoniego Rycharskiego. Piosenki w wykonaniu Grażyny Bochińskiej i Romana Stypy. Konferansjerkę prowadzi Stefan Sojecki, przy fortepianie Henryk Krakowiak.

Impreza rozpoczyna się w niedziele o godz. 16, w poniedziałki o 19.30.

UWAGA, DZIAŁKOWCY PŁASZOWA!

W niedzielę, dnia 13 bm. o godzinie 15 w pawilonie na terenie pracowniczych ogródków działkowych w Płaszowie odbędzie się zebranie informacyjne użytkowników działek.

Cegielnie krakowskie
w przededniu „sezonu" budowlanego

Cegłę dla zaspokojenia potrzeb Krakowa produkują cztery cegielnie podległe Krakowskim Zakładom Przemysłu Terenowego Materiałów Budowlanych — w Rybitwach, Płaszowie, Prądniku Czerwonym i w Łagiewnikach.

Sezonem najbardziej wytężonej pracy dla tych cegielni jest okres letni: produkcja rozpoczyna się tu wczesną wiosną, a kończy późną jesienią. Okres zimowy bywa zwykle przeznaczany na remonty cegielni oraz na przeprowadzenie w nich zaplanowanych innowacji. Uzupełnienia takie nazwano „pracami przygotowawczymi cegielni do produkcji" i prace te mają być przeprowadzone w ściśle wyznaczonych terminach.

W roku bieżącym wszelkie remonty cegielni miały być zakończone do dnia 31 stycznia. Niestety, prace przygotowawcze w żadnej z czterech cegielni nie zostały wykonane w tym terminie.

Najgorzej bodaj przedstawia się cegielnia w **Rybitwach.** Harmonogram robót remontowych przewidywał np., że remont tzw. podajnika do sztucznej suszni Kellera miał zostać ukończony jeszcze w listopadzie ub. roku, tymczasem **Krakowska Baza Remontowa** do obecnej chwili tego remontu nie przeprowadziła. Co więcej — nie naprawiła zepsutych 24 wózków, nie wyremontowała pompy wodnej, ani nie oddała do użytku zaprojektowanej windy! Nielepiej pod tym względem przedstawiają się tu także roboty elektro-instalacyjne.

Czy więc w takim wypadku przystąpienie do produkcji cegły surowej (której rozpoczęcie naznaczono tu na pierwszą połowę lutego) będzie mogło być podjęte zgodnie z harmonogramem? I jakie wyniki da w przyszłości produkcja nowej cegły, skoro zacznie się ją od razu z opóźnieniem i w złych warunkach?

W cegielni **płaszowskiej** jednym z najpoważniejszych niebezpieczeństw, zagrażających wykonaniu zadań planu 1955 roku, jest brak tzw. płaszczy do gniotownika w prasie ceglarskiej. Płaszcze te zamówione jeszcze w ub. roku w hucie „Zygmunt", mają być ostatecznie (po długiej zwłoce) dostarczone 15 lutego. Od dotrzymania terminu tej dostawy uzależniona jest tegoroczna produkcja cegielni w Płaszowie.

Cegielnia na **Prądniku Czerwonym** wszystkie swoje remonty przeprowadza na bieżąco i wykonuje systemem gospodarczym, może więc dlatego ukończenie ich budzi najmniej zastrzeżeń. W cegielni do końca lutego zostanie ukończona budowa nowej suszni nadpiecowej, której zakład do tej pory nie posiadał.

Pisząc o cegielni w Łagiewnikach znowu musimy wspomnieć o Krakowskiej Bazie Remontowej, która do tej pory nie przeprowadziła tu remontu niewykorzystanego dotychczas pieca kręgowego, remontu ucinacza cegieł, wreszcie naprawy części agregatu ceglarskiego.

Trzeba więc stwierdzić, że wykonywanie napraw i remontów dla cegielni krakowskich przez Bazę Remontową jest jak najbardziej niezgodne z harmonogramem, nie mówiąc już o tym, że pospiesznie wykonywane remonty nie dają bynajmniej gwarancji co do ich jakości.

(Ci)

Otwarcie Wystawy Plastyki Ukraińskiej

W poniedziałek — 14 lutego br. — w salach Pałacu Sztuki przy Placu Szczepańskim nastąpi o godz. 12 otwarcie Wystawy Sztuki Ukraińskiej. Wystawa obejmuje 324 eksponaty z zakresu malarstwa i grafiki oraz 19 rzeźb, obrazujących plastykę ukraińską od XI wieku do czasów współczesnych.

Jak informuje Centralne Biuro Wystaw Artystycznych — wystawa otwarta będzie przez okres dwóch tygodni. W okresie tym przewiduje się zorganizowanie na terenie wystawy szeregu spotkań i dyskusji z towarzyszącymi wystawie: dyr. Muzeum Kijowskiego Aleksandrem Kniuchem i kustoszem Muzeum Kijowskiego Ludmiłą Milajewą.

Co gdzie kiedy?

12 Luty Sobota

POGODA:

Zmienne zachmurzenie, przeważnie duże i okresowe opady śniegu. — Temperatura dniem od 0 stop. do —4 stop. C., nocą od —5 stop. do —9 stop. C. Wiatry słabe i umiarkowane zachodnie. **Prognoza na niedzielę:** bez większych zmian.

TEATRY:

SŁOWACKIEGO: „Polacy nie gęsi" — godz. 19.15.

STARY: „Ich czworo" — godz. 18.

POEZJI: „Nie igra się z miłością" — godz. 19.15.

MŁODEGO WIDZA: „Romantyczni" — godz. 19.15.

ESTRADA SATYRYCZNA: „Ręce do góry" — godz. 15.30.

GROTESKA: „Awantura w Pacynkowie" — godz. 10 i 11.30; „Tajemnica Czarnego Jeziora" godz. 17.

NURT: „Godzien litości" — godz. 19.

MUZYCZNY (ul. Lubicz): — nieczynny.

STUDIO: „Na jazzowej estradzie" — godz. 19.

KOLEJARZA: „Domek trzech dziewcząt" — godz. 19.

KINA:

Seanse popołudniowe: APOLLO: „Pokolenie" — godz. 15, 18; „Satyryczne fotografie" i film „Miłość kobiety" — godz. 20. UCIECHA: „Cena strachu" cz. I i II — godz. 14.30, 17.30, 20.30. WANDA: „Szwedzka zapałka". — Nadprogram „Jan Matejko" — godz. 16, 18, 20. WARSZAWA: „Krzysztof Kolumb" — godz. 16, 18, 20.15. WOLNOŚĆ: „Witaj słoniu" — godz. 16, 18, 20. SZTUKA: „Bitwa stalingradzka" część II — godz. 16, 18, 20. MŁODA GWARDIA: „Przygoda na Morzu Czerwonym" — godz. 15.30 17.30, 19.30. — ŚWIT: — „Świadectwo dojrzałości" — godz. 16, 18, 20. — STAL: „Witaj słoniu" — godz. 16, 18, 20.15. — PRZYJAŹŃ: „Jan Matejko", „Wesele w Ecser" — godz. 16, 17, 18, 19, 20 (Specjalny seans dla dzieci — godz. 15). — ZWIĄZKOWIEC: „Ekspres z Norymbergi" — godz. 19. CHEMIK: „Pod gwiazdą frygijską" — godz. 19.

Poranki: APOLLO: „Na kalkuckim bruku" — godz. 11; SZTUKA: „Jubileusz" — godz. 13.

RÓŻNE:

MUZEUM LENINA ul. Topolowa 5, otwarte jest codziennie z wyjątkiem poniedziałków od godz. 11 do 18.

WDK ZZ: „Tycjan i teorie malarskie Renesansu" — godz. 18.

APTEKI:

(w dniach 12 i 13 bm.):

Rynek Gł. 42, Długa 4, Rakowicka 12, Krakowska 1, Pl. Inwalidów 7, Rynek Podgórski 9, Senatorska 5, Grzegórzecka 9.

DYŻURY:

INTERNISTYCZNY: — Oddział Szpitala Biernackiego, Trynitarska 11.

CHIRURGICZNY: Oddział Szpitala im. Narutowicza, Prądnicka 37.

POŁOŻNICZY: III Oddział Ginekologiczno-położniczy, Kopernika 17.

OKULISTYCZNY: IV Oddział Chorób Oczu, Kopernika 17.

POGOTOWIE RATUNKOWE: — ul. Siemiradzkiego 1 — telefony: 222-22, 211-12, 594-16.

RADIO:

Najciekawsze audycje: godz. 14.10: Aud. szkolna dla klas I i II pt. „Książka to radość". — 14.30: Muzyka rozrywkowa. 14.45: Aud. dla nauczycieli. 15.00: Koncert solistów. 15.30: Muzyka rozrywkowa. 16.00: Aud. literacka. 16.15: Melodie ludowe. 16.30: Dziennik krakowski. 16.40: Felieton tygodnia. 16.45: Muzyka taneczna. — 17.00: Aud. dla dzieci pt. „Bal pod lodową szybką". 17.30: „W poradni dziecka zdrowego" — aud. w opr. J. Mostowicz. 17.40: Koncert życzeń. 18.10: Piosenka tygodnia. 18.15: Wiadomości. 18.20: Aud. aktualna. 18.35: Tatarskie pieśni o nocy — śpiewa Eug. Szaniawska. 18.50: Muzyka rozrywkowa. 19.00: Muzyka i aktualności. — 19.25: „Pierwszy raport Amadeusza Przepiórki" — aud. — 19.55: Gra Ork. Taneczna PR. — 20.30: „Przy sobocie po robocie". 21.30: Stan pogody i dziennik wieczorny. 21.50: Utwory fortepianowe. 22.00: Koncert estradowy. 23.00: „Wszystkiego po trosze". 23.55: Ostatnie wiadomości.

13 Luty Niedziela

TEATRY:

SŁOWACKIEGO: „Śluby panieńskie" — godz. 15; „Polacy nie gęsi" — godz. 19.15.

STARY: „Chory z urojenia" — godz. 15; „Ich czworo" — godz. 19.15.

POEZJI: „Nie igra się z miłością" — godz. 16 i 19.15.

MŁODEGO WIDZA: „Osiem lalek i jeden miś" — godz. 11; „Romantyczni" — godz. 19.15.

GROTESKA: „Awantura w Pacynkowie" — godz. 11; „Tajemnica Czarnego Jeziora" — godz. 17.

NURT: „Godzien litości" — godz. 19.

MUZYCZNY (ul. Lubicz): — nieczynny.

STUDIO: „Na jazzowej estradzie" — godz. 19.

KOLEJARZA: „Domek trzech dziewcząt" — godz. 19.15.

KINA:

Poranki: WANDA: „Mężny Pak", „Lot na księżyc", „Kto pierwszy" — godz. 10, 11.15, 12.30. APOLLO: „Aktorka" — godz. 10, 12. SZTUKA: „Na manewrach" — godz. 10, 12. WARSZAWA: „Iwan Groźny" — godz. 10, 12. WOLNOŚĆ: „Złote jezioro" — godz. 10, 12. UCIECHA: „Cena strachu" I i II cz. łącznie, godz. 11. MŁODA GWARDIA: „Biały kieł" — godz. 10, 12. STAL: „Dziewczyna u źródła" — godz. 11, 13. — ŚWIT: „Ekspres Moskwa — Ocean Spokojny" godz. 10, 12.

Repertuar popołudniowy: APOLLO: „Pokolenie" — godz. 16, 18. „Satyryczne fotografie" i „Miłość kobiety" — godz. 20. UCIECHA: „Cena strachu" I i II cz. łącznie — godz. 14.30, 17.30, 20.30. WANDA: „Szwedzka zapałka" — Nadprogram: „Jan Matejko" — godz. 16, 18, 20. — WARSZAWA: „Krzysztof Kolumb" — godz. 16, 18, 20.15. WOLNOŚĆ: „Witaj słoniu" — godz. 16, 18, 20. SZTUKA: „Bitwa stalingradzka" cz. II — godz. 16, 18, 20. MŁODA GWARDIA: „Przygoda na Morzu Czerwonym" — godz. 15.30, 17.30, 19.30. STAL: „Witaj słoniu" — godz. 16, 18 20.15. ŚWIT: „Świadectwo dojrzałości" — godz. 16, 18, 20. — PRZYJAŹŃ: „Jan Matejko", „Wesele w Ecser" — godz. 16, 17, 18, 19, 20. (Specjalny program dla dzieci — godz. 15). ZWIĄZKOWIEC: „Podstęp swatki" — godz. 19. CHEMIK: „Pod gwiazdą frygijską" — godz. 19.

RÓŻNE:

MUZEUM LENINA ul. Topolowa 5, otwarte jest codziennie z wyjątkiem poniedziałków od godz. 11 do 18.

WDK ZZ: „Natalia Rolleczek — w wieczorze autorskim" — godz. 18.

*

Imprezy dla dzieci: „Wesoły poranek" — godz. 18.

DYŻURY:

INTERNISTYCZNY: I Klinika Chorób Wewnętrznych, Kopernika 17.

CHIRURGICZNY: Oddział Szpitala Biernackiego, Trynitarska 11.

POŁOŻNICZY: Klinika Położnictwa i Chorób Kobiecych AM, Kopernika 23.

OKULISTYCZNY: Klinika Chorób Oczu, Kopernika 38

POGOTOWIE RATUNKOWE: — ul. Siemiradzkiego 1 — telefony: 222-22, 211-12, 594-16.

RADIO:

Najciekawsze audycje: godz. 8.30: Muzyka klasyczna. — 9.00: „O Bartku Gronikowskim rauboszycu" — fragment opow. Kaz. Przerwy-Tetmajera. 9.20: Zespoły świetlicowe przed mikrofonem. — 9.40: Aud. dla dzieci w wieku przedszkolnym. 10.00: Nowe nagrania — aud. słowno-muz. 10.30: Poezja i muzyka. 11.00: „Krakowski proces socjalistów" — pog. Rafała Gerbera. 11.15: „Wieś tańczy i śpiewa". 11.30: Z cyklu: „Śpiewacy polscy" — śpiewa W. Bregy — tenor. 13.00: „Jak Polska długa i szeroka" — dźwiękowy przegląd tygodnia. 13.30: Muzyka dla wszystkich. 14.00: „Skąpy rycerz" — dramat Al. Puszkina. 14.50: Koncert chopinowski. 15.30: „Z życia Związku Radzieckiego". — 16.00: Koncert rozrywkowy w wyk. Ork. PR. pod dyr. J. Gerta. 17.00: Wiadomości. 17.05: „Na marginesie wielkiej polityki" — fel. G. Kadena. 17.15: Koncert estradowy. — 18.15: Muzyka taneczna. 19.30: Audycja poetycka. 19.40: Kwiatki, kwiatki. 20.00: Melodie taneczne w wyk. Zesp. Instr. pod dyr. J. Haralda. 20.30: Montaż fragmentów książki Van Loona pt. „Życie i czasy Rembrandta" aud. z cyklu „Sławne żywoty" 21.00: Wieczorna serenada. 21.00: Spełniamy życzenia miłośników muzyki. 21.30: Stan pogody i dziennik wieczorny. 21.52: Muzyka taneczna. 22.30: Krakowskie aktualności sportowe. 22.40: Muzyka różnych narodów. 23.55: Ostatnie wiadomości.

KĄCIK racjonalizatora

Oprawki do wytaczania otworów

W produkcji jednostkowej i małoseryjnej otwory 2 i 3 klasy, o dokładności średnicy powyżej 100 mm, obrabia się na wytaczarkach jednym nożem przy pomocy oprawek wspornikowych do roztaczania i drąga wytaczarskiego z regulowanym położeniem noża. Ten sposób obróbki powoduje straty czasu zmniejszające wydajność pracy, wymaga zatrudnienia kwalifikowanego robotnika i nie wyklucza możliwości powstawania braków.

Braki te zostały częściowo usunięte przez zastosowanie do produkcji uniwersalnej oprawki do roztaczania (rys. 1), przeznaczonej do roztaczania cylindrycznych otworów średnicy od 140 do 250 mm i pierścieniowych zagłębień w otworach.

Korpus (1) oprawki połączony jest śrubami (2) ze stożkiem (3). W otworze korpusu mieści się cięgło (4), które przesuwając się wzdłuż osi przy pomocy śruby (5), promieniowo przesuwa imak (6), z nożem do roztaczania (7), przy pomocy ukośnej wypustki (5a) na końcu cięgła. Obrót śruby (5) powoduje działanie mechanizmu koła zapadkowego składającego się z koła uzębionego (8), dwóch zapadek (9), rękojeści (10) i przełącznika (11). Do śruby (5) przymocowana jest skala (12) z działkami równymi posuwowi noża 0,02 mm na średnicę. Rękojeść (10) w czasie roztaczania otworów chroniona jest osłoną. Imak nożowy w czasie wytaczania głębokich otworów można umocować stożkowymi klockami (13) przy pomocy śruby (14) z prawym i lewym gwintem. Klocki stożkowe, prócz zamocowania imaka, usuwają luz między korpusem oprawki a imakiem noża w miarę ich zużycia. Nóż umocowuje się śrubą dociskową (15) i od tyłu przytrzymuje się gwintowanym wkrętem (16). Przytrzymanie i obrót rękojeści (10) wykonuje się przy pomocy stałego zderzaka, który ustawia się na stole obrabiarki lub zamocowuje się na obrabianym przedmiocie. W chwili gdy obraca się oprawka wytaczarska, a rękojeść napotykając na zderzak, przekręca się na niewielki kąt, odbywa się posuw noża. Rękojeść (10) powraca w położenie wyjściowe pod wpływem własnego ciężaru przy przeskoku zapadki.

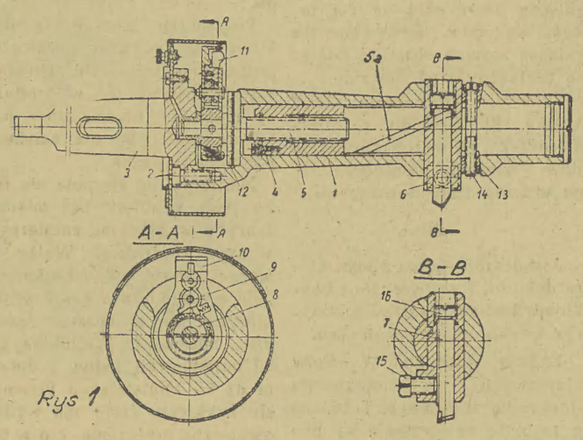

Na rys. 2 pokazana jest prosta oprawka do wytaczania otworów z mikrometrycznym posuwem noża.

Konstrukcja tej oprawki jest prosta i nie wymaga wyjaśnień.

W wyniku wdrożenia opisanych oprawek wydajność wykończeniowych operacji wytaczania znacznie się podwyższyła a ilość braków zmalała w sposób widoczny.

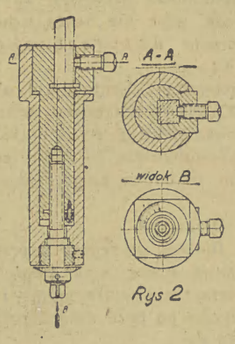

(Stanki i instrument nr 12/54)

Listy i odpowiedzi

L. MAŁECKI, KRAKÓW. *Prosimy ponownie o skontaktowanie się z przedstawicielem zespołu redakcyjnego „Kącika Racjonalizatora" podczas dyżuru w Gabinecie Technicznym WDKZZ, Rynek Gł. 27 w najbliższy wtorek w godzinach od 17 do 18.*

ZAKŁADY PORCELANY IM. L. WARYŃSKIEGO, Boguchwała k. Rzeszowa

Projekt wykorzystania tłuczki porcelanowej jako surowca do produkcji materiałów ściernych i past szlifierskich opracowany został przez inż. **Eugeniusza SKIBNIEWSKIEGO,** *pracownika Spółdzielni Inwalidów im. F. Dzierżyńskiego w Krakowie. W celu otrzymania dokumentacji potrzebnej do uruchomienia produkcji należy zwrócić się bezpośrednio pod powyższym adresem.*

Listy do redakcji

Czy architekci są ludźmi pracy?

Do naszej redakcji wpłynął list podpisany przez mgr Antoniego NOWICKIEGO, mgr Stanisława MICHALSKIEGO, inż. Helenę NOWARA, inż. Zenona PIOTROWSKIEGO, inż. Jarosława MOCHNACKIEGO, inż. Mariana OSTROWSKIEGO i mgr Antoniego INDYKA, który poniżej zamieszczamy.

Po uchwale rządu dotyczącej pomocy państwa w rozwoju budownictwa domków jednorodzinnych i organizowania pracowniczych spółdzielni mieszkaniowych — grupa 46 inżynierów i techników zatrudnionych w „Miastoprojekcie" — Kraków i w Biurze Projektów Wodno — Melioracyjnych założyła w roku 1953 spółdzielnię mieszkaniowo - budowlaną pod nazwą „Projektant". W skład członków spółdzielni weszli zasłużeni pracownicy obu biur projektowych między innymi inż. architekt Zbigniew Soława, wyróżniony nagrodą miasta Krakowa, inż. Jarosław Mochnacki, zasłużony przodownik pracy, odznaczony złotym Krzyżem Zasługi, inż. Zenon Piotrowski odznaczony srebrnym Krzyżem Zasługi, inż. Eugeniusz Kostowicz wielokrotny racjonalizator, odznaczony złotym Krzyżem Zasługi i wielu innych.

Aby uzyskać konieczne wkłady finansowe, przewidziane uchwałą rządu dla otrzymania dalszych kredytów inwestycyjnych — niejeden z nas członków spółdzielni sprzedał radioaparat, spieniężył większość posiadanych przedmiotów wartościowych. Wszystkie formalności związane z rozpoczęciem działalności spółdzielni zostały załatwione. Plany spółdzielni, między innymi teren zabudowy — spotkały się z aprobatą pracowni planu ogólnego miasta Krakowa, WKPG, Wydziału Planowania i Zabudowy i wojewódzkiego konserwatora. Spółdzielni przyrzeczono kredyty państwowe w wysokości 1,5 miliona złotych. Do rozpoczęcia prac wstępnych brakowało jedynie zaaprobowania terenu wybranego pod budowę osiedla w dzielnicy Zwierzyniec — przez Wydział Gospodarki Komunalnej MRN w Krakowie. I tu rozpoczęły się nasze kłopoty, które grożą utratą przyrzeczonych kredytów państwowych i rozwiązaniem spółdzielni.

Od września ubiegłego roku nie jesteśmy w stanie uzyskać zgody na lokalizację osiedla od kierownika Wydziału Gospodarki Komunalnej ob. Jaworowskiego. Pomimo uznania słuszności naszej sprawy przez WRN i resortowe ministerstwo — ob. Jaworowski — zamiast służyć pomocą i opieką w słusznej sprawie, przewleka jej załatwienie, wysuwając co najmniej dziwne kontrargumenty.

Pierwsze zastrzeżenie ob. Jaworowskiego dotyczyło składu socjalnego członków spółdzielni, którzy jego zdaniem nie są przedstawicielami świata pracy (?). Czy to, że na liście członków naszej spółdzielni nie figuruje nazwisko żadnego robotnika, świadczy o tym, że my, inżynierowie, architekci, projektanci, nie jesteśmy ludźmi pracy?

Drugie zastrzeżenie kierownika Wydziału Gospodarki Komunalnej MRN — wysunięte zresztą po dwumiesięcznym milczeniu — dotyczyło wybranego przez nas a zaaprobowanego przecież przez wymienione poprzednio miarodajne czynniki — terenu. Ob. Jaworowski dawał nam wprawdzie inne tereny na lokalizację osiedla, ale projekty te były nierealne i grały właściwie na zwłokę. Proponowane nam bowiem tereny w Borku Fałęckim zajęte są już przez inną spółdzielnię mieszkaniową, a tereny na Prądniku należą do właścicieli prywatnych. Załatwienie z nimi ewentualnych zamian parcel — trwałoby co najmniej dwa lata a termin ten doprowadziłby do formalnego rozwiązania spółdzielni i cofnięcia przyrzeczonych kredytów państwowych.

W załatwianiu tej sprawy przez ob. Jaworowskiego widzimy tendencyjne jej odwlekanie. Tłumaczymy to sobie z jednej strony chęcią przyznania wybranego przez nas terenu innej spółdzielni mieszkaniowej oraz niewłaściwym stosunkiem ob. Jaworowskiego do inteligencji pracującej. Wszystkie przytoczone fakty przekonały nas, że spółdzielnia nasza spotyka się z tendencyjnym nastawieniem ob. Jaworowskiego, który przez niezrozumiałe zwlekanie załatwienia sprawy z dnia na dzień i wysuwanie coraz to nowych żądań, charakterystycznych dla biurokratycznego postępowania, uniemożliwia spółdzielni rozpoczęcie działalności.

Uważamy sprawę naszą za słuszną i dziwimy się, że zamiast spodziewanej pomocy i opieki ze strony Wydziału Gospodarki Komunalnej MRN — natrafiamy na zupełnie nieuzasadnione przeszkody i trudności.

Bardzo prosimy o rozpatrzenie naszej sprawy i o pomoc w jej pozytywnym załatwieniu.

Trudno odmówić słuszności sprawie poruszonej przez autorów listu. Rzuca ona światło na szkodliwe metody postępowania niektórych pracowników Prezydium MRN i wymaga oczywiście wglądnięcia ze strony członków Prezydium.

PRACOWNICY POSZUKIWANI

KIEROWNICZKĘ ŚWIETLICY z dłuższą praktyką i odpowiednimi kwalifikacjami zatrudnimy zaraz. Zgłoszenia w Dziale Kadr Zakładów w Trzebini, ul. Kościuszki 59, który udzieli informacji o warunkach pracy i płacy. K-543

TECHNIKA-MECHANIKA i 2 MASZYNISTÓW DRUKARSKICH zatrudni Wytwórnia Biletów Kolejowych nr 2 w Krakowie, ul. Bosacka 6. — Warunki do omówienia na miejscu. K-557

SAMODZIELNYCH RADIOMECHANIKÓW, ELEKTROMONTERÓW i TELEMECHANIKÓW zatrudni od zaraz Radiotechniczna Spółdzielnia Pracy w Krakowie, ul. Grodzka 11. Wymagana kilkuletnia praktyka. K-560

Wysokokwalifikowanych **TOKARZY, ŚLUSARZY, MODELARZY METALOWYCH, FREZERA i HARTOWNIKA** zatrudnią od zaraz Krakowskie Zakłady Odlewnicze. Zgłoszenia przyjmuje Dział Kadr — Kraków, Borek Fałęcki, ul. Zakopiańska 72. K-590

Wysokokwalifikowanych **PROJEKTANTÓW i KONSTRUKTORÓW** z zakresu elektrometalurgii, aparatury chemicznej, urządzeń hutniczych i budownictwa przemysłowego z praktyką zatrudni Instytut Metali Lekkich. Zgłoszenia w Dziale Kadr Instytutu Metali Lekkich obok Zakładów Metalurgicznych w Skawinie, k. Krakowa. K-548

DOŚWIADCZONEGO INŻYNIERA MECHANIKA-HUTNIKA (metalurga-technologa) obznajmionego z pracami na odcinku badania wytrzymałości materiałów zaangażują natychmiast Zakłady Chemiczne „Oświęcim" w budowie w Oświęcimiu. Wynagrodzenie zgodne z obowiązującym taryfikatorem. Mieszkanie po okresie próbnym zapewnione. Zgłoszenia pisemne wraz z życiorysem kierować należy na adres: Zakłady Chemiczne „Oświęcim" w budowie, w Oświęcimiu — Dział Personalny. K-575

CHEMIKA na stanowisko kierownika zakładu produkcyjnego, **REFERENTA ZAOPATRZENIA i ZBYTU** oraz **PLANISTĘ** zatrudni Spółdzielnia Pracy w Krakowie. Oferty K- 564 — „Prasa" Kraków, Rynek 46.

KONDUKTORÓW (mężczyzn powyżej lat 18) — **KIEROWCÓW** z pierwszą kategorią prawa jazdy (ewentualnie II + wkładka B), **LAKIERNIKA** kwalifikowanego z praktyką zatrudni PKS Ekspozytura Mieszana w Oświęcimiu — Oświęcim 2, telefon nr 78. — Zgłoszenia osobiste w Dziale Kadr. K-572

KIEROWNIKA „PARKIECIARNI", PRACOWNIKA UMYSŁOWEGO ze znajomością branży drzewnej, **KIEROWNIKA MAGAZYNÓW, KIEROWNIKA TARTAKU** w Radziszowie, oraz **REFERENTA** do Sekcji Starszego Mechanika zatrudnią od zaraz Krakowskie Zakłady Drzewne Przemysłu Terenowego. — Reflektujemy wyłącznie na pracowników kwalifikowanych. Zgłoszenia w Sekcji Kadr KZD w Krakowie, ul. Tatarska 5. K-561

KIEROWNIKA STOŁÓWKI zatrudni Krakowska Wytwórnia Tytoniu Przemysłowego Kraków-Czyżyny, ul. Wojewódzka 280. Warunki pracy i płacy do omówienia na miejscu pod w/w adresem. K-574

PALACZA-DOZORCĘ, zatrudni natychmiast Zjednoczenie Budownictwa Wojskowego nr 25. Warunek: mieszkanie zastępcze. Zgłoszenia w Dziale Adm.-Gosp., ul. Łokietka 25. K-579

Wysokokwalifikowanego **PRACOWNIKA,** fachowca w dziedzinie prefebrykacji betonowej, na stanowisko kierownika zakładu — zatrudni niezwłocznie Zjednoczenie Robót Inżynieryjnych Budownictwa Miejskiego Kraków, ul. przy Rondzie 18. Zgłoszenia osobiste w Dziale Kadr. K-571

DRYKIERÓW (wyoblewaczy) natychmiast zatrudnia Wojewódzkie Zakłady Artykułów Gospodarskich Przemysłu Terenowego. Zgłoszenia należy kierować do Sekcji Kadr, — Kraków, ul. Lwowska 2. K-587

ZARZĄD INWALIDZKIEJ SPÓŁDZIELNI PRZEMYSŁOWO HANDLOWEJ W KRAKOWIE

zawiadamia, że

ZARZĄD, DZIAŁ HANDLOWY i ADMINISTRACJA

zostały z dniem 7. II. br. przeniesione

z ulicy BISKUPIEJ 18

NA PLAC MATEJKI 10 I p.

KSIĘGOWOŚĆ pozostała przy ulicy BISKUPIEJ nr 18. K-585

Korzystajcie z NOWEJ KSIĘGARNI **„DOMU KSIĄŻKI"**

KRAKOWSKA DYREKCJA P.P. „DOM KSIĄŻKI"

uruchomiła z dniem 9 bm.

KSIĘGARNIĘ PRZY UL. STRADOM 23

Nowa księgarnia została bogato zaopatrzona w literaturę piękną, książki dla dzieci i młodzieży, w literaturę popularno-naukową, wydawnictwa społeczno-polityczne, podręczniki szkolne itp. K-593

Zguby

ZGUBIONO legitymację nr 4891 wydaną przez — Stację Krwiodawstwa w Krakowie. 1556-g

KOWALCZYK Franciszek, — zgubił przepustkę tymczasową nr 3693, wydaną przez Zakłady Chemiczne „Oświęcim". P-163

DRWAL Eleonora — zgubiła przepustkę stałą nr 570 wydaną dnia 28. V. 53 r. przez Zakłady Mięsne w Tarnowie. P-164

KOCOŁ Maria, zam. w Płazie, zgubiła przepustkę stałą wydaną przez Południowe Zakłady Obuwia w Chełmku. P-166

HAPCZYK Józef, zam. Jaworzno, zgubił świadectwo czeladnicze w zawodzie masarskim. P-165

PIĄTKOWSKI Włodzimierz, Kraków, zgubił legitymację studencką AGH nr 49/53 E. 1601-g

JURCZYK Maria, zam. Kraków, — zgubiła legitymację służbową nr 454, wydaną — przez Wojew. Zarząd Łączności w Krakowie. 1605-g

GAZETA KRAKOWSKA ORGAN KW PZPR W KRAKOWIE M—6—5084
Redaguje Komitet Redakcyjny Wydawca: Robotnicza Spółdzielnia Wydawnicza „Prasa" Adres Redakcji: Kraków Wielopole 1, III p. Telefony: Redaktor Naczelny 508-85 Sekr. Odp Redakcji 225 93, 215 63 Sekretariat Redakcji 556 53 Dział Kulturalny Echo Tygodnia 559 00 Dział Partyjny 598 12 Dział Rolny 203-67 Dział Ekonomiczny 246 87 Dział Listów i Korespondencji 202 13, 209 95. Redakcja Nocna 225 93, 245 13 Dział Sportowy 543 58 Dział Miejski 210 68 — Redaktor Naczelny przyjmuje od 11 30- 12 30. Sekr. Odp Redakcji od 11 30—12.30 Sekretariat od 10 30—11.30 Adres Administracji: Delegatura RSW Prasa, Kraków, Wiślna 2, II piętro. — Telefony: 558-62, 588 41 — Krakowska Drukarnia Rolnicza, Przedsiębiorstwo Państwowe, Kraków, Wielopole 1, tel. 542-52.