Wyd. A

Cena wraz z dodatkiem 30 gr

Gazeta Krakowska

Organ KW Polskiej Zjednoczonej Partii Robotniczej

Rok IV. Kraków, sobota 9, niedziela 10 sierpnia 1952 r. Nr 190 (1198)

Zasadnicze szkoły zawodowe czekają na młodzież

WARSZAWA

W zbliżającym się nowym roku szkolnym 1952/53 zasadnicze szkoły zawodowe mogą przyjąć do klas pierwszych 116.700 uczniów.

Zasadnicze szkoły zawodowe przygotowują w ciągu 2 lat kwalifikowanych robotników, około 230 różnych specjalności dla wszystkich gałęzi gospodarki narodowej. Absolwenci szkół tego typu otrzymują natychmiast dobrze płatną pracę. Mogą też oni, pracując zawodowo, zdobywać coraz wyższe kwalifikacje, kontynuując naukę w technikumach dla pracujących.

Przed wojną szkoły zawodowe wszystkich typów kończyło w Polsce zaledwie ok. 34.500 osób rocznie, a więcej niż połowa nawet z tej liczby skazana była na bezrobocie.

Dzięki troskliwej opiece państwa zasadnicze szkoły zawodowe Polski Ludowej stwarzają dla młodzieży możliwie najlepsze warunki nauki i bytu.

Młodzież korzysta ze stypendiów państwowych różnej wysokości, w zależności od kierunku szkolenia i swej sytuacji materialnej. W ubiegłym roku szkolnym stypendia państwowe otrzymywało ponad 84 tys. uczniów zasadniczych szkół zawodowych. Przy większości szkół wybudowano i odpowiednio wyposażono internaty dostarczające młodzieży za opłatą 160 zł miesięcznie mieszkanie i utrzymanie. Roztoczono też nad nią troskliwą opiekę zdrowotną.

Obecnie w całym kraju trwają jeszcze zapisy kandydatów do klas pierwszych zasadniczych szkół zawodowych na nowy rok szkolny. O przyjęcie ubiegać się mogą absolwenci szkół podstawowych, składając podania w dyrekcjach odpowiednich szkół. Informacji udzielają dyrekcje okręgowe szkolenia.

26 października wybory do Sejmu Polskiej Rzeczypospolitej Ludowej

W numerze 35-tym Dziennika Ustaw Polskiej Rzeczypospolitej Ludowej opublikowana została następująca uchwała Rady Państwa:

Uchwała Rady Państwa
z dnia 5 sierpnia 1952 r.

O zarządzeniu wyborów do Sejmu Polskiej Rzeczypospolitej Ludowej

1. Na podstawie art. 7 Ustawy Konstytucyjnej z dnia 22 lipca 1952 r. — przepisy wprowadzające Konstytucję Polskiej Rzeczypospolitej Ludowej — oraz art. 85 ustawy z dnia 1 sierpnia 1952 r. — Ordynacja Wyborcza do Sejmu Polskiej Rzeczypospolitej Ludowej — Rada Państwa zarządza wybory do Sejmu Polskiej Rzeczypospolitej Ludowej i wyznacza datę wyborów na niedzielę 26. X. 1952 r.
2. Ustala się terminy czynności wyborczych określone w kalendarzu wyborczym załączonym do niniejszej uchwały.
3. Uchwała wchodzi w życie z dniem ogłoszenia.

Prezydent Rzeczypospolitej
Przewodniczący Rady Państwa
(—) B. BIERUT

Dziennik Ustaw zamieszcza jednocześnie następujący załącznik do uchwały Rady Państwa z dnia 5 sierpnia 1952 r.:

KALENDARZYK WYBORCZY

Przed dniem wyborów (najpóźniej)	Treść czynności wyborczej
1) 55 dnia, tj. 1 września –	Ogłoszenie uchwały Rady Państwa w przedmiocie ilości, granic i numerów okręgów wyborczych, siedzib okręgowych Komisji Wyborczych oraz liczby posłów wybieranych w poszczególnych okręgach wyborczych (art. 10), powołanie Państwowej Komisji wyborczej (art. 22);
2) 50 dnia, tj. 6 września –	Ogłoszenie uchwał Prezydiów Rad Narodowych w przedmiocie ilości, granic i numerów obwodów głosowania oraz siedzib Obwodowych Komisji Wyborczych (art. 13), powołanie Okręgowych Komisji Wyborczych (art. 22);
3) 45 dnia, tj. 11 września –	Powołanie Obwodowych Komisji Wyborczych (art. 22);
4) 38 dnia, tj. 18 września –	Przesłanie spisów wyborców przewodniczącym Obwodowych Komisji Wyborczych (art. 28);
5) 35 dnia, tj. 21 września –	Wyłożenie spisu wyborców do publicznego wglądu (art. 29), zgłoszenie list okręgowych, złożenie oświadczeń o zgodzie na kandydowanie (art. 37);
6) 25 dnia, tj. 1 października –	Ogłoszenie danych o listach zarejestrowanych w Okręgu Wyborczym (art. 46);
7) 15 dnia, tj. 11 października –	Dostarczenie Obwodowym Komisjom Wyborczym urzędowych kart do głosowania (art. 47).

Dalsze upowszechnianie nowych metod pracy, wzmocnienie pracy politycznej — oto zadania stojące przed organizacjami ZMP

WARSZAWA

Odbywające się w dalszym ciągu plenarne posiedzenia Zarządów Wojewódzkich Związku Młodzieży Polskiej omawiają osiągnięcia Czynu Złotowego oraz sposoby dalszego rozszerzania współzawodnictwa, podjętego na cześć wielkiego święta młodzieży polskiej. Ostatnio obradowały Zarządy Wojewódzkie we Wrocławiu, Szczecinie, Krakowie, Bydgoszczy, Zielonej Górze i Opolu. W posiedzeniach uczestniczyli przedstawiciele Polskiej Zjednoczonej Partii Robotniczej i Zarządu Głównego ZMP.

Przebieg obrad na plenarnych posiedzeniach wykazał ogromny rozmach Czynu Złotowego młodzieży. W jednym tylko województwie wrocławskim 130 tysięcy chłopców i dziewcząt, dzięki wzmożeniu wydajności pracy dało ponadplanową produkcję o wartości ok. 65 milionów zł. Czyn Złotowy młodzieży województwa krakowskiego, do którego stanęło 154 tys. robotników, chłopów, pracowników umysłowych i uczącej się młodzieży, przedstawiał wartość 24 milionów zł.

W okresie współzawodnictwa złotowego powstało setki nowych brygad produkcyjnych. W zakładach pracy woj. krakowskiego do współzawodnictwa młodzieży włączyło się 661 nowych brygad, które w wielu wypadkach decydująco przyczyniły się do wykonania planów miesięcznych. Dobre wyniki w produkcji osiągnęły w województwie bydgoskim 234 nowopowstałe brygady.

Do sukcesów młodzieży we współzawodnictwie przyczyniło się w znacznej mierze wprowadzenie nowych, przodujących metod pracy. W województwie wrocławskim ok. 3.900 młodych metalowców rozpoczęło pracę systemem Zandarowej i Agafonowej. —

Za przykładem swych kolegów-robotników do Czynu Złotowego przystąpiły tysiące młodzieży wiejskiej. Młodzi chłopi i robotnicy rolni we współzawodnictwie złotowym przyśpieszyli przeprowadzenie akcji żniwno-omłotowej, założyli nowe poletka doświadczalne oraz wprowadzili lepsze metody uprawy roli. —

W celu dalszego rozszerzenia osiągnięć złotowych, postawiono na posiedzeniach jako zadanie przed organizacjami ZMP-owskimi przede wszystkim dalsze upowszechnianie nowych metod pracy i doświadczeń przodujących robotników oraz wzmocnienie pracy polityczno-wychowawczej wśród młodzieży.

„Zlot trwa" — to hasło dominowało na wszystkich posiedzeniach Zarządów Wojewódzkich ZMP.

Górnicy kopalni „Brzeszcze", „Bierut" i „Siersza" — wzmóżcie walkę o plan!

Trzy kopalnie naszego zagłębia „Komuna Paryska", „Sobieski" i „Janina" wykonały dnia 7 bm. plan dzienny przekraczając go nawet w dwóch wypadkach.

Spadek wydobycia dziennego, który dał się zauważyć ostatnio, zwłaszcza w kopalniach: „Brzeszcze", „Bierut" i „Siersza" już odbił się niekorzystnie na wysokości procentu ich planu miesięcznego, jest zjawiskiem wymagającym natychmiastowej zmiany na lepsze. Kierownictwa gospodarcze i polityczne, załogi tych kopalń, muszą zmobilizować wszystkie siły, aby plany dzienne były znowu wykonywane i przekraczane!

A oto dokładne wyniki z dnia 7 sierpnia br.:

Kopalnia	Procent wydob. dziennego	Procent wydob. miesięcznego
„Komuna Paryska"	100,5	85,1
„Sobieski"	100,1	99,8
„Janina"	100	98,4
„Siersza"	95,7	96,3
„Bierut"	85,1	89,9
„Brzeszcze"	85	90,1

Nasi korespondenci donoszą

z frontu walki o chleb

Jeszcze tylko 100 ha ma skosić POM w Lubaszu

Pogoda ostatnio dopisuje, sprzęt zboża w wielu spółdzielniach naszego województwa jest na ukończeniu. Traktorzyści Państwowych Ośrodków Maszynowych utwierdzając swoje doświadczenia zdobyte w czasie akcji, podnoszą z każdym dniem wydajność pracy. Szczególnie mogą poszczycić się swoimi osiągnięciami traktorzyści z POM-u **Lubasz**, którzy akcję żniwną w spółdzielniach **Borki, Moniów, Wierzchosławice** zakończyli już w dniu 4 sierpnia.

Dobra praca POM-u przyczyniła się do tego, że spółdzielcy w Borkach przeprowadzili w czasie żniw także i omłoty. Wymłócona została cała ilość zebranego zboża oraz rzepak prosto z pola. W dalszym ciągu trwają omłoty pszenicy. — Dokonano tego dzięki dobrej organizacji pracy i właściwemu podejściu przewodniczącego tej spółdzielni, tow. **ZIĘBY**. Spółdzielcy z Borek godnie realizują swoje zobowiązania z okazji 22 Lipca. Podobnie przebiegają prace w spółdzielni Wierzchosławice, gdzie jednocześnie ze żniwami prowadzi się omłoty.

Na wyróżnienie zasługują traktorzyści: przodownik pracy **Ludwik TOPÓR, Idzi KUSIAK** i **Stanisław KLUBA**, którzy podczas akcji kosili dziennie 5—6 ha zboża. Dzięki takiej postawie traktorzystów i agronomów POM-u jak ob. **Jan BIERNAT** i **Maria GNOJSKA**, którzy dobrze przygotowali prace, w ostatnich dniach poważnie wzrosła wydajność pracy POM-u.

Są i takie POM-y jak **Charsznica, Szreniawa** i **Klecza Dolna**, które skosiły zaledwie połowę w stosunku do POM-u Kacice i Lubasz. Dwa te ostatnie POM-y osiągnęły swoje dobre wyniki m. in. dzięki zorganizowaniu kursów, które pozwoliły obsługującym snopowiązałki zapoznać się dokładnie z aparatem wiążącym, będąc wielką pomocą w pracach żniwnych. — Dobrze zorganizowana praca w brygadach oraz sprawne obsługiwanie przez mechaników agregatów zadecydowały o wynikach pracy i przebiegu współzawodnictwa żniwnego.

O przygotowaniach i organizacji pracy dużo mogą powiedzieć starszy mechanik POM-u Kacice ob. **CIESIELSKI** i starszy agronom POM-u Lubasz ob. **BIERNAT**, którzy w niedługim czasie podzielą się na łamach naszej gazety swymi doświadczeniami z przebiegu akcji.

A oto tabelka obrazująca procent wykonania prac przez poszczególne POM-y:

Nazwa POM	Ilość zawartych umów w ha	Skoszono ha	Procent
Kacice	456	264	58
Lubasz	303	203	67
Wierbka	664	146	22
Charsznica	459	125	27
Szreniawa	212	124	58
Klecza Dolna	215	116	54
Krynica	347	47	13

Jak widać z tabelki, załoga POM-u **Klecza Dolna** zeszła na jedno z ostatnich miejsc, mimo że na tym terenie jest bardzo dużo jeszcze do koszenia. Jeżeli tempo pracy towarzyszy z POM Klecza będzie nadal takie samo, to umowy nie zostaną na czas wykonane. **Trzeba więc zrobić wszystko, by nadrobić te niedociągnięcia. Trzeba, aby aktyw partyjny i ZMP-owski sprawę tę dobrze przeanalizował.**

(PO)

Pod hasłem umacniania spójni miasta ze wsią

obradują na wojewódzkich naradach delegaci na I Kongres spółdzielczości

WARSZAWA

We wszystkich województwach odbywają się obecnie wojewódzkie narady delegatów na I Kongres Spółdzielczości Zaopatrzenia i Skupu — Gminnych Spółdzielni „Samopomoc Chłopska", który odbędzie się w Warszawie w dniach 24—26 bm.

Na naradach tych delegaci na Kongres — wybrani na gminnych i powiatowych walnych zgromadzeniach członków spółdzielni — dyskutują nad wnioskami i dezyderatami, jakie w czasie zebrań wysunęli chłopi-spółdzielcy. Jednocześnie oceniają oni dotychczasową działalność Gminnych Spółdzielni i dyskutują nad formami ulepszenia pracy GS, aby jeszcze lepiej służyły one interesom mało i średniorolnych chłopów, aby zgodnie z uchwałami VII Plenum KC PZPR lepiej wypełniały swoje zadania w umacnianiu spójni miasta ze wsią.

Oto, co o tych naradach donoszą korespondenci PAP.

CORAZ LEPIEJ ZASPOKAJAMY WZRASTAJĄCE POTRZEBY CHŁOPÓW

W woj. szczecińskim uczestnicy narady zwrócili szczególną uwagę na sprawę należytego zaspokajania przez aparat spółdzielczy wzrastających potrzeb chłopów pracujących na towary przemysłowe. W tej dziedzinie spółdzielczość samopomocowa woj. szczecińskiego ma poważne osiągnięcia. Potrzeby chłopów zaspokajane są coraz lepiej przez szybko wzrastającą sieć sklepów wiejskich. W woj. szczecińskim powstało w pierwszej połowie br. w gromadach ponad 100 nowych sklepów i 117 punktów detalicznej sprzedaży. Z inicjatywy prezesa GS — Dobrej, Anny Wilamowej — delegatki na Kongres, pracownicy tego GS-u w Czynie Lipcowym objęli już teren całej gminy detalicznymi punktami sprzedaży. Poważnym ułatwieniem w sprawnym zaopatrzeniu chłopów jest w tym województwie handel obwoźny. Tylko w pierwszym półroczu br. z towarami do odległych wsi wyjechało 400 ekip.

Spółdzielczość samopomocowa woj. szczecińskiego wykonała pierwsza w kraju półroczny plan obrotów w dniu 16 czerwca, a do końca półrocza przekroczyła plan o 7,5 proc. Masa towarowa rozprowadzona w I półroczu br. wzrosła o 24,5 proc. w porównaniu z I półroczem r. ub.

NAD USPRAWNIENIEM KONTRAKTACJI RADZILI DELEGACI WOJ. WARSZAWSKIEGO

Na naradzie delegatów woj. warszawskiego dużo uwagi — obok omówienia poważnych osiągnięć GS w poprawie zaopatrzenia wsi i skupie nadwyżek płodów rolnych — poświęcono sprawie kontraktacji, zwłaszcza trzody chlewnej. Plan skupu i kontraktacji trzody chlewnej w tym województwie nie został wykonany w pierwszej połowie br. Najważniejszą przyczyną tego jest słaba praca wielu członków zarządów GS oraz referentów i agentów kontraktacji, którzy niedostatecznie wyjaśniają chłopom korzyści, płynące dla nich z kontraktacji.

Mieczysław Hartman — członek Komisji Rewizyjnej PZGS w Płońsku i przewodniczący spółdzielni produkcyjnej Cieszkowo — mówił w dyskusji, że w ich powiecie kontraktacja rozwija się jeszcze za słabo.

„Trzeba, byśmy zdawali sobie z tego sprawę — mówił Hartman — że gdy słabo pracuje GS, nie umie skupić nadwyżek, to ułatwia ona szkodliwą robotę spekulantom i wyzyskiwaczom".

PRZYKŁADY DOBRZE PRACUJĄCYCH KOMITETÓW CZŁONKOWSKICH

Jednym z celów Kongresu Spółdzielczości jest zwiększenie udziału członków spółdzielni, a zwłaszcza Komitetów Członkowskich i Komisji Rewizyjnych w kierowaniu działalnością placówek spółdzielczych.

Na naradzie w Opolu stwierdzono, że Komitety Członkowskie pracują coraz lepiej. Świadczy o tym fakt, że sporządziły one plany pracy, co poważnie usprawniło ich działalność. Przykładem wzorowo pracującego Komitetu jest komitet w gromadzie Pokój, pow. Opole, gdzie członkowie systematycznie przeprowadzają kontrolę w sklepie spółdzielczym, zawiadamiają o wynikach tych kontroli zarząd i biorą czynny udział w sporządzaniu remanentów.

Dobrze pracuje również Komitet Członkowski w Lubrzy, pow. Prudnik. Członkowie komitetu dbają o sprawiedliwy rozdział towarów deficytowych i o właściwe zaopatrzenie wsi w artykuły pierwszej potrzeby.

Otoczyć szczególną opieką robotników ze wsi

Przemysł nasz, cała nasza gospodarka narodowa rośnie z roku na rok i z miesiąca na miesiąc. I z roku na rok, z miesiąca na miesiąc rośnie zatrudnienie w przemyśle, w budownictwie i transporcie.

Znikła w Polsce Ludowej plaga bezrobocia w mieście, plaga „zbędnych rąk" na wsi. Rozszerzają się stale szeregi naszej klasy robotniczej o nowe zastępy ludzi, rekrutujących się głównie z terenu wsi.

W jednym tylko resorcie budownictwa przemysłowego przeszło 50 procent stanowią robotnicy ze wsi. Na budowie FSC im. Bolesława Bieruta 75 proc. załogi stanowią robotnicy, którzy napłynęli ze wsi. W trzech województwach: rzeszowskim, kieleckim i krakowskim przy budowie domów mieszkalnych 70 procent robotników — to chłopi z okolicznych wsi, w woj. lubelskim — 60 procent. W Zakładach Starachowickich większość załogi stanowią chłopi z okolicznych wsi. W olbrzymiej większości ci rekrutujący się ze wsi robotnicy równocześnie gospodarują na swoich karłowatych i małorolnych gospodarstwach. Ziemię obrabiają bądź oni sami, bądź też ich rodziny. Wielu z nich to synowie mało i średniorolnych chłopów, którzy pracują w przemyśle, ale jednocześnie pozostają mocno związani ze wsią. Razem stanowią oni wielką armię ludzi, którzy dawniej nie mieli żadnych perspektyw, ludzi, którym perspektywy dała dopiero władza ludowa, którym nasza industrializacja dała pracę, wyższą stopę życiową, dobrobyt.

Proces ciągłego wzrostu ilości chłopów pracujących w przemyśle wysuwa poważne zadania przed instancjami i organizacjami partyjnymi, przed aparatem gospodarczym, przed starą kadrą klasy robotniczej.

Nowozatrudnieni robotnicy pochodzący ze wsi, często po raz pierwszy poznają przemysł socjalistyczny i socjalistyczne budownictwo, widzą olbrzymie przeobrażenia kraju, stykają się bezpośrednio, przy warsztacie pracy z przodującą siłą narodu — klasą robotniczą. Od tego, jak tych robotników ze wsi przyjmie się w zakładzie, jakie im się da warunki bytu i perspektywy rozwoju, jak się będzie nad nimi pracować, zależy czy szybciej zwiążą się oni z zakładem, podejmą współzawodnictwo, włączą się do szeregów związkowców; czy szybciej staną się integralną, nieodłączną częścią naszej klasy robotniczej.

„chodzi nie tylko o to, aby liczebnie zwiększyć szeregi armii proletariackiej, realizującej plany produkcyjne.

Chodzi o to, aby była to armia świadomych, ofiarnych i zdecydowanych do walki o socjalizm bojowników proletariatu, tworzących świadomie, ideowo, a więc z najwyższym poświęceniem i oddaniem, nowy, wyższy, lepszy ustrój społeczny". (Bolesław Bierut).

Jakież zadania stoją przed organizacjami partyjnymi i kierownictwami zakładów przemysłowych i budów, gdzie zatrudnieni są robotnicy ze wsi?

Pierwsze zadanie to związać ich z zakładem pracy, dać perspektywy rozwoju — uświadomić ich politycznie, przyswoić im socjalistyczny stosunek do pracy, wychować i wykształcić na dojrzałych członków klasy robotniczej. Elementarną sprawą jest zakwaterować takich robotników w dogodnych warunkach w hotelach robotniczych lub zapewnić im dojazd ze wsi do pracy, zabezpieczyć tym, którzy korzystają z hoteli robotniczych stołówkę i możność przyrządzania strawy w miejscach zakwaterowania. Jest to tym ważniejsze, że choć mamy w tej dziedzinie duże osiągnięcia, to zdarzają się jeszcze fakty lekceważenia warunków bytowych robotników, jak np. w hucie „Bobrek", na niektórych odcinkach budowy Nowej Huty, w niektórych fabrykach włókienniczych itd.

Trzeba organizować towarzyskie spotkania starego trzonu załogi z nowoprzyjętymi, tak, jak to praktykują zakłady przemysłu maszynowego w woj. rzeszowskim, spotkania, podczas których w serdecznych rozmowach starzy robotnicy wprowadzą nowych w problematykę zakładu, w znaczenie jego produkcji dla państwa, dla robotników i chłopów.

Trzeba każdemu robotnikowi, przybyłemu ze wsi, natychmiast przydzielić odpowiednią robotę; z miejsca — poprzez rozpoczęcie planowego, systematycznego szkolenia, wskazać mu możliwości podnoszenia wydajności, kwalifikacji i zarobków; pobudzać robotnika ze wsi także do udziału w życiu kulturalno-oświatowym, do pracy społecznej.

Przy takiej pracy organizacyjnej i przy codziennej głębokiej pracy politycznej, wychowawczo-uświadamiającej nad nimi ze strony organizacji partyjnych — szybciej chłopi zatrudnieni w przemyśle będą zrastać się z załogą.

Chłopi, zatrudnieni w przemyśle i budownictwie, pracując w zakładach produkcyjnych, często mieszkają na stałe na wsi lub dojeżdżają do niej. Sprawia to, że są oni ogniwem, łączącym miasto ze wsią, że mają wielką rolę do spełnienia w dziele oddziaływania na wieś. Dlatego drugie zadanie, to uczynienie z tych robotników najściślejszej transmisji klasy robotniczej, świadomego orędownika polityki naszej partii i władzy ludowej wśród szerokich rzesz pracującego chłopstwa.

Toteż — w specyficznych warunkach pracy z tymi robotnikami, bo z robotnikami pochodzącymi i na stałe mieszkającymi na wsi — trzeba zastosować nowe i bogatsze formy oddziaływania, wychowywania.

Nasze organizacje partyjne muszą wciąż wyjaśniać chłopom zatrudnionym w przemyśle, politykę partii na wsi i kierującą rolę klasy robotniczej, znaczenie i zasady spójni między miastem i wsią; wskazywać na zdobycze mas pracujących, a w tym — na wielkie zdobycze pracujących chłopów; wyjaśniać znaczenie obowiązkowych dostaw produktów rolnych dla wyżywienia miast, dla rozwoju przemysłu i wzmacniania naszego państwa, a tym samym dla dobrobytu pracującej wsi; uświadamiać wagę umacniania i rozszerzania spółdzielczości produkcyjnej na wsi.

Pracując w przemyśle, robotnicy pochodzący ze wsi mają szczególną możność przekonania się o dobrodziejstwach mechanizacji. Z tym głębokim przeświadczeniem mają oni więc uświadamiać chłopów ze swoich wsi o wyższości gospodarki stosującej maszyny i najnowsze zdobycze techniki, o wyższości gospodarki zespołowej nad gospodarką indywidualną.

W pracy zwłaszcza nad młodzieżą chłopską, która przede wszystkim napływa do przemysłu — wielką rolę mają do odegrania organizacje ZMP-owskie.

Ambicją wszystkich załóg, wśród których poważną część stanowią robotnicy ze wsi, powinno być, aby ich siła oddziaływania na wieś była jak największa. Kończą się obecnie żniwa, prowadzi się na wsi omłoty, rozwija się kampania obowiązkowych dostaw — wszędzie tu robotnicy mieszkający na wsi mogą i powinni odegrać rolę aktywnych agitatorów. Mogą i powinni oni odegrać poważną rolę w nadchodzących wyborach, jako najbardziej bezpośrednia transmisja partii i klasy robotniczej do mas pracujących chłopów.

Sprawa wychowywania, kształcenia, sprawa troski o chłopów, zatrudnionych w przemyśle, to także sprawa troski o ich rodziny na wsi. Nie może się zdarzać, by wskutek niedostrzegania tego problemu przez poszczególne powiatowe, czy gminne rady narodowe, rodziny chłopów pracujących w mieście pozostawione były samym sobie, narażone na wyzysk kulacki. Obowiązkiem organizacji partyjnych jest czuwanie nad tym, by gospodarstwa robotników ze wsi mogły w najszerszej mierze korzystać z usług GOM-ów i POM-ów.

Właściwa, wszechstronna opieka, troskliwa praca wychowawcza — oto decydujący czynnik tego, by robotnicy ze wsi bardziej i ściślej wiązali się z załogami, przekształcając się w nieodłączną część potężniejącej i rosnącej naszej klasy robotniczej; by wciąż umacniała się spójnia między miastem i wsią.

„Trybuna Ludu"

Z kroniki dyplomatycznej

WARSZAWA

W dniu 7 bm. nowomianowany poseł nadzwyczajny i minister pełnomocny Stanów Zjednoczonych Meksyku w Polsce pan Manuel J. Gandara złożył wizytę wstępną ministrowi spraw zagranicznych Stanisławowi Skrzeszewskiemu.

Walka o zjednoczone demokratyczne Niemcy

zapewni wychowanie dzieci w warunkach szczęścia i pokoju

Sesja Zarządu Głównego Demokratycznego Związku Kobiet Niemieckich

BERLIN

W Berlinie obradowała IV sesja Zarządu Głównego Demokratycznego Związku Kobiet Niemieckich.

Referat o udziale kobiet Niemieckiej Republiki Demokratycznej w budownictwie podstaw socjalizmu wygłosiła członek sekretariatu Zarządu Głównego Związku i członek sekretariatu KC SED — E. Baumann.

Baumann wezwała wszystkie kobiety NRD do aktywnego udziału w budownictwie podstaw socjalizmu. Wraz ze zbudowaniem społeczeństwa socjalistycznego urzeczywistni się marzenie wszystkich matek niemieckich, które pragną, by dzieci ich mogły wychowywać się w warunkach pokoju, szczęścia i dobrobytu. Baumann podkreśliła, że członkinie Związku gorąco witają uchwały II konferencji SED w sprawie budownictwa podstaw socjalizmu w NRD. W dalszym ciągu mówczyni oświadczyła, że do głównych zadań Demokratycznego Związku Kobiet Niemieckich należy prowadzenie na szeroką skalę pracy uświadamiającej o konieczności utworzenia narodowych sił zbrojnych.

Referat na temat reorganizacji struktury Związku wygłosiła Erna Uschmann.

Następnie nad obu referatami odbyła się dyskusja.

Na końcowym posiedzeniu sekretarz generalny Związku — Elli Schmidt wygłosiła referat, poświęcony uchwałom XIII sesji Komitetu Wykonawczego Światowej Federacji Kobiet Demokratycznych oraz zadaniom Demokratycznego Związku Kobiet Niemieckich.

Słuszna walka kobiet niemieckich — oświadczyła Schmidt — cieszy się poparciem miłujących pokój kobiet innych krajów. Znalazło to swój wyraz na XIII sesji Komitetu Wykonawczego Światowej Federacji Kobiet Demokratycznych. Przedstawicielki Demokratycznego Związku Kobiet Niemieckich weszły mianowicie w skład Komitetu Wykonawczego SFKD. Wielkie zaufanie, jakie okazano kobietom niemieckim, nakłada na nie obowiązek konsekwentnej walki o pokój i przyjaźń ze wszystkimi narodami.

Zadaniem naszej organizacji — podkreśliła Schmidt — jest prowadzenie po tej drodze coraz większej liczby kobiet niemieckich tak, by zrozumiały one swą wielką odpowiedzialność przed narodem niemieckim i innymi narodami.

W dalszym ciągu przemówienia Schmidt podkreśliła, że głównym zadaniem jest obalenie rządu Adenauera i powołanie takiego rządu, który rozpoczęłby rokowania w sprawie utrwalenia pokoju.

Nawiązując do sprawy budowy podstaw socjalizmu w Niemieckiej Republice Demokratycznej, mówczyni stwierdziła, że rząd socjalistyczny jest najpewniejszą gwarancją osiągnięcia pokoju i jedności i że rząd ten będzie konsekwentnie walczyć o zjednoczone, demokratyczne, miłujące pokój i niezależne Niemcy.

Omawiając przygotowania do kongresu narodów w obronie pokoju Elli Schmidt stwierdziła, że przygotowania te powinny odbywać się pod hasłem zawarcia paktu pokoju, redukcji zbrojeń, zakazu broni atomowej i broni bakteriologicznej oraz innych środków masowej zagłady ludzi, a także pod hasłem poprawy warunków bytu mas pracujących i obrony dzieci.

Uczestniczki sesji uchwaliły rezolucję, w której nakreślają zadania Demokratycznego Związku Kobiet Niemieckich. Powzięto również uchwałę w sprawie reorganizacji związku, odpowiadającej nowemu podziałowi administracyjnemu Niemieckiej Republiki Demokratycznej.

Uczestniczki sesji wystosowały do rządu Anglii, angielskiego wysokiego komisarza w Niemczech zachodnich oraz do parlamentu brytyjskiego depesze w których protestują przeciwko zrzucaniu bomb napalmowych przez lotnictwo angielskie na terytorium Niemiec zachodnich.

Niemcy zachodnie pod okupacją anglo-amerykańską

„Freies Volk" donosi, że odbywające się obecnie manewry angielskich wojsk okupacyjnych w Nadrenii wyrządzają wielkie szkody miejscowej ludności. Czołgi angielskie pustoszą pola i niszczą lasy. Ludność przyległych okolic mobilizowana jest do różnych robót związanych z manewrami. Dziennik wspomina o ostrym niezadowoleniu mieszkańców miasta Wesel i okolic. W wielu wypadkach dochodziło do starć między ludnością a żołnierzami angielskimi.

*

Agencja ADN donosi z Koblencji, że koło tego miasta eksplodował niewypał bomby zapalającej, zrzucony podczas ćwiczeń przez samolot amerykański. Jedna osoba została ciężko ranna i zmarła w szpitalu. O zrzuceniu zapalającej bomby fosforowej na pewien ogród w Fuldzie donoszą z Kassel. Bomba spowodowała pożar.

*

Według oświadczenia przedstawiciela ministerstwa finansów Nadrenii Północnej i Westfalii, zachodnie władze okupacyjne skonfiskowały w tym kraju przeszło tysiąc różnych przedsiębiorstw i zakładów, w tym 397 przedsiębiorstw przemysłowych, około 400 hoteli, 189 stacji benzynowych, 70 kin i teatrów.

Komunikacja kolejowa sparaliżowana

Blisko 200000 pracowników włoskich kolei

strajkuje na znak protestu przeciwko niskim płacom i faszystowskim ustawom

RZYM

O północy z 6 na 7 sierpnia rozpoczął się 24-godzinny ogólnokrajowy strajk kolejarzy włoskich, ograniczając do minimum ruch kolejowy. Według pierwszych obliczeń kursuje zaledwie 14 proc. pociągów. Na węzłowych stacjach kolejowych skoncentrowano silne oddziały policji.

Strajkiem objętych zostało 170 tys. kolejarzy oraz 20 tys. pracowników przedsiębiorstw, pracujących na rzecz kolei.

Sekretarz związku zawodowego kolejarzy, senator Massini oświadczył na konferencji prasowej, że kolejarze włoscy domagają się unieważnienia dawnych postanowień wydanych jeszcze przez władze faszystowskie, rewizji systemu płac, ogólnej podwyżki poborów i zrównania kolejarzy w dziedzinie płac i warunków pracy z pracownikami przemysłu. Żądania te wysunęli kolejarze jeszcze 1949 r., jednakże rząd de Gasperiego dotychczas nie zajął się ich rozpatrzeniem, mimo że zostały one poparte przez wszystkie związki zawodowe kolejarzy.

Według informacji prasy włoskiej, strajk kolejarzy niemal całkowicie sparaliżował ruch kolejowy we Włoszech. „Unita" donosi, że stacje w Rzymie, Mediolanie, Turynie, Bolonii, Florencji robiły wrażenie wymarłych. Z Mediolanu w ciągu doby odszedł jeden tylko pociąg, prowadzony przez maszynistę wojskowego. Z Neapolu odeszły 3 pociągi, ciągnione przez lokomotywy parowe, ponieważ personel elektrycznych central kolejowych również zastrajkował. Rząd usiłował wykorzystać łamistrajków, jednakże sformowane przez łamistrajków pociągi w większości wypadków nie zdołały wyruszyć w drogę.

Sekretarz generalny Włoskiej Powszechnej Konfederacji Pracy, di Vittorio, złożył dziennikarzom oświadczenie, w którym stwierdza, że odpowiedzialność za strajk spada całkowicie na zarząd kolei pań stwowych i na rząd. Zdemaskował on również przywódców rozłamowych organizacji związkowych, którzy rozpowszechniają oszczerstwa, jakoby strajk miał charakter „polityczny".

Światowa Konferencja Kwakrów potępia zbrojenia i wojnę w Korei

W Oxfordzie zakończyły się obrady Światowej Konferencji Kwakrów. W toku konferencji ujawniła się całkowita jednomyślność delegatów w sprawie konieczności zaniechania zbrojeń. Delegaci kwakrów Ameryki, Europy i Dalekiego Wschodu wypowiedzieli się zdecydowanie przeprzeciwko wyścigowi zbrojeń i nawoływali do obrony sprawy pokoju.

Uczestnicy konferencji ogłosili apel, w którym domagają się by Indie podjęły się pośrednictwa w rokowaniach rozejmowych w Korei. Przedłużająca się tragedia wojny w Korei — głosi apel — jest ciężarem dla całego świata.

Francuski Komitet Obrony Henri Martin domaga się zwolnienia bojownika o wolną Francję

PARYŻ

Krajowy Komitet obrony Henri Martin ogłosił nowy apel, żądając uwolnienia z więzienia bohaterskiego marynarza. Apel przypomina, że z niedawnej amnestii, ogłoszonej z okazji święta narodowego Francji, skorzystało m. in. 18 hitlerowskich zbrodniarzy wojennych i wielu zdrajców narodu francuskiego, natomiast Henri Martin, gorący patriota i bojownik o pokój, pozostaje w więzieniu.

W imieniu Komitetu Krajowego apel ten podpisali: deputowany Andre Marty, ksiądz Pierre, prof. Levy, docent uniwersytetu Aubriac i wiele innych wybitnych osobistości francuskich. (w)

Kropki nad i

Polecamy podręcznik historii

„Zgodnie z intencją przodków niemieckich, którzy zasiedlili ziemie wschodnie, przy powrocie na te ziemie trzeba nieść krzyż" — w tych to słowach monsignore Rudolf Hacker, pełniący w Niemczech zachodnich funkcje „diecezjalnego duszpasterza uchodźców" przemówił na uroczystości poświęcenia „krzyża niemieckiego wschodu" w pobliżu Bissingen (strefa amerykańska).

W tym samym czasie, jak podaje pismo zachodnio-niemieckie „Volksbote", staraniem kleru zorganizowana została 2-dniowa pielgrzymka przesiedleńców do miejscowości Walduern „zum Heiligen Blut". W ramach tej imprezy odbyły się trzy wiece. Na jednym z nich przemawiali ksiądz Paulus Sladek oraz „Bundesfuehrer młodzieży wygnanej z ojczyzny", Richard Hackenberg. „Przed młodzieżą rekrutującą się z uchodźców — oświadczył Hackenberg — stoi zadanie powrotu do uwolnionej ojczyzny". Jak ma się odbyć ów powrót? „Pod znakiem krzyża" — stwierdził mówca.

Jak widać z powyższego — zachodnio-niemiecki kler głęboko przejął się słowami swego protektora, papieża, który w orędziu z czerwca br., skierowanym do młodzieży zachodnio-niemieckiej, nie owijając sprawy w bawełnę, nazwał wojnę „obroną sprawy bożej". Zachodnio-niemieccy rewizjoniści w kapłańskich sutannach szczególną uwagą darzą młodzież zachodnio-niemiecką. Wierni wskazaniom papieża czuli na polecenia amerykańskich imperialistów, dokładają wszelkich wysiłków, by młodzież tę zapędzić do koszar atlantyckich, by wzniecić wśród niej nastroje rewizjonistyczne.

Parę ładnych wieków minęło od czasu, gdy pradziadowie duchowni dzisiejszych rewizjonistów w sutannach zagrzewali do podbojów na Wschodzie, zagrzewali do napaści na ziemie polskie. I wówczas również pod znakiem krzyża. Tego czarnego, złowrogiego krzyża, który wszędzie, gdzie się pojawił, zwiastował mieszkańcom śmierć, rozbój, cierpienia. Dziś „duszpasterz" Hacker i jemu podobni nawiązują w swych wystąpieniach do tradycji krzyżackich.

Nam nie pozostaje nic innego, jak poradzić wojowniczym następcom Krzyżaków, by zajrzeli do pierwszego lepszego podręcznika historii i poszukali pewnych wydarzeń, które miały miejsce 15 lipca 1410 roku w miejscowości zwanej Grunwaldem. O ile by to nie wystarczyło, radzimy im zapoznać się z historią najnowszą, a mianowicie z losami niejakiego Hitlera i jego krzyżowców spod znaku swastyki. R.

Pismo kobiet amerykańskich do sekretariatu ONZ

NOWY JORK

Delegacja „Kobiecego Komitetu Obrony Pokoju" i innych postępowych stowarzyszeń kobiet amerykańskich odwiedziła sekretariat ONZ i wręczyła zastępcy sekretarza generalnego ONZ oświadczenie z prośbą o przekazanie treści tego oświadczenia do wiadomości Trygve Lie.

W oświadczeniu swym kobiety amerykańskie protestują przeciwko wydaniu rozkazu przez dowódcę lotnictwa amerykańskiego w Korei gen. Barcusa zniszczenia 78 miast koreańskich. Kobiety postępowe USA domagają się uchylenia tego barbarzyńskiego rozkazu, który doprowadzi do nowych potwornych zniszczeń na ziemi koreańskiej. ONZ została utworzona dla obrony pokoju i nie jest jej zadaniem niszczenie domów mieszkalnych milionów ludzi.

Delegacja kobiet w swym oświadczeniu stwierdza, że w Korei można i powinno się natychmiast dojść do porozumienia w sprawie zawarcia rozejmu. Bombardowanie 78 miast nie doprowadzi do pokoju i rozkaz gen. Barcusa jest prowokacją.

Oświadczenie domaga się zakończenia działań wojennych w Korei i usunięcia groźby wybuchu nowej wojny światowej.

Nowe potworne bestialstwa soldateski amerykańskiej

wywołują oburzenie i pogłębiają nienawiść ludności Korei do imperialistycznych zbrodniarzy

PEKIN

Prasa koreańska zamieszcza szereg nowych faktów bestialstw amerykańskich w Korei. Jak donosi „Minczu Czoson", żołnierze amerykańscy w czasie chwilowej okupacji gminy Eczu w powiecie Czunhwa (prowincja Południowy Phenian) spędzili pod groźbą użycia broni wszystkich mieszkańców gminy na jedno miejsce pod pretekstem wiecu „dla powitania wojsk amerykańskich". Okupanci wybrali następnie z tłumu wszystkie młode kobiety i zamknęli je w pustych magazynach. Kobiety te zostały zgwałcone.

Wielu ofiarom barbarzyńcy amerykańscy wypalili żelazem piętna na ciele, zaś tym kobietom, które stawiały opór, żołnierze amerykańscy przebili drutem nosy i oprowadzali nagie po wsi.

W czasie chwilowej okupacji miasta Sariwon — pisze tygodnik „Nowa Korea" — interwenci zamęczyli u stóp góry Mirosan przeszło 700 patriotów. Mordercy przypalali swe ofiary ogniem, wybijali zęby, odcinali nosy i wykłuwali oczy. Kobiety oprowadzali nagie po ulicach, następnie rozstrzelali. We wsi Dluczen w prowincji Hmanhe, bandyci amerykańscy urządzili tzw. „wystawę czerwonych", przywiązali oni do drzew przeszło 130 patriotów i nie dawali im pożywienia. Wszyscy patrioci zginęli z głodu.

Pewnego dnia — kontynuuje tygodnik — oprawcy amerykańscy wyprowadzili z wspomnianej wsi przeszło 30 młodych kobiet i dziewcząt. Niektóre kobiety były z dziećmi. Amerykańscy siepacze zaprowadzili grupę do wąwozu Nekiagor, w którym znajdował się, przygotowany zawczasu, głęboki rów. Kobiety ustawiono nad rowem, a następnie jeden z konwojentów zbliżył się do szeregu i pchnął bagnetem jedną z kobiet stojącą z dzieckiem na ręku. Pozostałe kobiety rzuciły się do ucieczki, jednakże wszystkie padły pod kulami rozbestwionych żołdaków amerykańskich. We wsi Safenni soldateska amerykańska w bestialski sposób zamordowała około 200 kobiet. Amerykańscy siepacze rozebrali je do naga i oprowadzali po wsi a następnie urządzili z nich żywe cele, strzelając z pistoletów i karabinów.

Te nowe fakty bestialstw amerykańskich w Korei wywołały wśród ludności północnej Korei powszechne oburzenie i pogłębiły nienawiść do interwentów.

Ratyfikując ustawy zmierzające do podporządkowania Japonii agresywnym planom USA

rząd japoński zdradził swój naród

Oświadczenie Komunistycznej Partii Japonii

MOSKWA

Agencja TASS donosi z Tokio za dziennikiem „Akahata", że tymczasowe kierownictwo Japońskiej Partii Komunistycznej opublikowało oświadczenie w związku z zakończeniem 13 sesji parlamentu japońskiego.

Oświadczenie wskazuje, że podczas sesji parlament nic nie uczynił dla narodu japońskiego. Jego zasadnicza działalność ograniczyła się do wprowadzenia w życie ustaw, które pomogą do realizacji imperialistycznych celów rządu USA, dążącego do zagarnięcia władzy nad Azją oraz ustaw represyjnych, ograniczających wolność ludu japońskiego. Była to sesja parlamentu zdrady narodowej — stwierdza dalej oświadczenie; stanowisko zajęte przez partie polityczne dobitnie wykazało, które partie dochowały wierność narodowi a które go zdradziły. Większość narodu zaczyna to rozumieć i dlatego walka przedwyborcza powinna zacząć się od uświadomienia szerokim masom robotniczym tego aktu zdrady. Centralnym zagadnieniem wyborów — stwierdza oświadczenie — będzie kwestia, czy Japonia powinna iść drogą podporządkowania się zarządzeniom amerykańskim o remilitaryzacji kraju, prowadzącym do wojny, zarządzeniom o mobilizacji przemysłu, zwiększeniu ograniczeń w handlu i wprowadzeniu obowiązkowej służby wojskowej czy też drogą zrzucenia jarzma amerykańskiego, drogą polityki pokojowej, przeciwdziałania remilitaryzacji, drogą wolności handlu. Naród stanie przed zagadnieniem wyboru między partiami dążącymi do wojny, partiami zdrady narodowej a partiami pokoju i miłości ojczyzny.

Komunistyczna Partia Japonii wzywa do utworzenia narodowego frontu pokoju i patriotyzmu.

W zakończeniu oświadczenie podkreśla, że Komunistyczna Partia Japonii podczas akcji wyborczej wystawi swoich kandydatów do parlamentu i będzie prowadzić politykę jedności narodowej.

Badania nad bronią bakteriologiczną w Japonii

Agencja TASS podaje, że w prefekturze Saitama istnieje „instytut", na którego czele stoi Odzawa, b. podkomendny japońskiego zbrodniarza wojennego, gen. Ishi. W owym rzekomym „instytucie" prowadzona jest hodowla susłów. „Instytut" ten dostarcza 150 tys. susłów miesięcznie — jak przypuszcza się — dla badań związanych z wojną bakteriologiczną.

Co oznaczają wypadki w Iranie i w Egipcie

„U brzegów Morza Śródziemnego — pisze burżuazyjny dziennik francuski „Combat" — powstaje strefa niepokojów i niebezpieczeństw. Mocarstwa zachodnie zbierają to, co posiały. Opierały się one na panach feudalnych i związały swój los z ich losem. Ma to miejsce nie tylko w Iranie, Egipcie, Iraku i Syrii, lecz również w Tunisie i Maroko".

Ostatnie wypadki w Iranie i Egipcie wskazują, że na politykę imperializmu amerykańskiego i brytyjskiego, zmierzającą do wciągnięcia w służbę przyszłej agresji rezerw ludzkich i bogatych zasobów materialnych krajów Bliskiego Wschodu oraz utrwalenia zależności i tak już słabej gospodarki tych krajów, narody odpowiadają potężnym ruchem wyzwoleńczym. Jak silnym ciosem w pozycje imperialistów na Bliskim Wschodzie były ostatnie wydarzenia w Iranie i Egipcie świadczy chociażby wypowiedź amerykańskiego dziennika „Wall Street Journal", że zarówno w Teheranie jak i w Kairze toczą się rozmowy z udziałem USA i Wielkiej Brytanii, zmierzające do „uratowania tego, co pozostaje po ostatnich zaburzeniach w tych krajach".

W Iranie potężne demonstracje zmusiły szacha do zaniechania próby ponownego podporządkowania losów kraju brytyjskiemu imperializmowi przez przekazanie władzy w ręce przedstawiciela burżuazji kompradorskiej, Ghawama es Sultaneha. Wyrażając obawy o los obecnego szacha, dziennik amerykański „New York Herald Tribune" pisze, że jeśli szach zostanie pozbawiony tronu, to „Stany Zjednoczone i Anglia utracą jeden z największych swych aktywów w tym kraju". Wielkie dzienniki amerykańskie zapowiadają również rychłe usunięcie amerykańskich misji z Iranu, pisząc, że nacisk ludu irańskiego na premiera Mossadeka „rośnie do tego stopnia, iż nie jest on panem własnych decyzji".

Równocześnie pod naciskiem mas ludowych opuścić musiał Egipt król Faruk, przedstawiciel skorumpowanej kliki, oddanej całkowicie w służbę brytyjskiemu imperializmowi. Wprowadzając na miejsce króla Faruka mniej skompromitowanego polityka — gen. Naguiba, imperialiści chcą oszukać opinię publiczną oraz liczą na to, że przy pomocy dyktatury wojskowej uda im się łatwiej wciągnąć Egipt do tzw. „dowództwa Środkowego Wschodu".

Wydarzenia w Iranie i Egipcie wskazują, że kolonialne panowanie imperializmu angielskiego na Bliskim Wschodzie napotyka na coraz poważniejsze trudności. Na tych trudnościach starają się spekulować monopoliści amerykańscy. „Trudności te — mówił na VII Plenum towarzysz Bierut — wykorzystują amerykańscy imperialiści dla wysadzenia z siodła swych rywali brytyjskich i francuskich".

Stany Zjednoczone mianowicie, narzucając się jako rozjemca, starają się wygrać dla siebie wszystkie konflikty między Wielką Brytanią a burżuazją krajów Bliskiego Wschodu. Waszyngton nieraz kusił burżuazję tych krajów nowymi, lepszymi i dogodniejszymi „warunkami współpracy". Tak było niedawno, kiedy Stany Zjednoczone w anglo-irańskim konflikcie naftowym proponowały burżuazji irańskiej dogodniejsze warunki, bo podział zysków po połowie, i tak jest dziś, kiedy starają się pozyskać burżuazję egipską propozycją włączenia Egiptu do agresywnego paktu bliskowschodniego na równych prawach z Wielką Brytanią i Turcją.

Tocząca się od lat walka o rynki zbytu i źródła surowców między dwoma imperializmami — brytyjskim i amerykańskim — wobec ostatnich wydarzeń na Bliskim Wschodzie przybrała na sile. Nowojorski „Christian Science Monitor" pisze z radością i bez ogródek, że „epoka panowania Wielkiej Brytanii na Bliskim Wschodzie należy już do przeszłości".

Prawdziwy „kontredans gabinetów", jaki obserwowaliśmy w Egipcie, był wyrazem dalszego wypierania Wielkiej Brytanii z Bliskiego Wschodu. Historia upadku czteromiesięcznych rządów Hilali Paszy, trzytygodniowych Sirry Paszy oraz zaledwie dziewięciogodzinnych znów Hilali Paszy jest historią upadku kliki skorumpowanych polityków, związanych z ambasadą angielską w Egipcie. Waszyngton powitał dyktaturę gen. Naguiba z pełnym zadowoleniem. „New York Times" pisze, że „zamach stanu w Egipcie może służyć dobremu celowi". Tym celem jest — jak pisze Humanite", wciągnięcie Egiptu w zasięg strategicznych planów imperializmu amerykańskiego".

Amerykański kapitał chce zatem, przy pomocy dyktatury gen. Naguiba, definitywnie zakończyć walkę o strefę Kanału Sueskiego i egipską bawełnę, poprzez zapewnienie sobie niepodzielnego panowania gospodarczego w Egipcie oraz dominującej pozycji strategicznej na Bliskim Wschodzie, przez zmontowanie nowej odnogi paktu atlantyckiego.

Po kilku dniach jednak „New York Times" zreflektował się. „Świat muzułmański — pisze ten dziennik z niepokojem — jest ogarnięty silnym fermentem narodowym". „Ferment ten — jak nazywa nowojorski dziennik potężniejący ruch narodowo-wyzwoleńczy — grozi zarówno panom feudalnym, jak i tym, którzy związali swój los z ich losem", to znaczy imperialistom brytyjskim i amerykańskim.

Panowanie w koloniach i krajach zależnych jest coraz bardziej zagrożone. Zmieniły się warunki, które kształtują układ sił politycznych na całym Bliskim Wschodzie. Amerykański dziennik „New York Times", ostrzegając, że fiasko 4-dniowych rządów Ghawam es Sultaneha w Iranie i obalenie Faruka w Egipcie nie są bynajmniej końcem wydarzeń tej serii na Bliskim Wschodzie pisze, że „eksplozje w Egipcie i w Iranie są dowodem nurtujących sił pod załamującą się powierzchnią tego obszaru". A inny dziennik amerykański, „Washington Star" pisze zupełnie wyraźnie, że Iran, a wraz z nim cały Bliski Wschód, mogą odpaść od Zachodu. Ten proces utraty wpływów w krajach zależnych i kolonialnych przez imperialistów wszelkiej maści przyspieszają jeszcze sprzeczności, jakie rozdzierają od wewnątrz obóz imperializmu.

WŁ. ŻRAŁEK

Lud Izraela żąda podpisania Paktu Pokoju

Delegacja Izraelskiego Komitetu Obrońców Pokoju przybyła z Tel Avivu do Jerozolimy, by wręczyć parlamentowi petycję w imieniu 401 tysięcy obrońców pokoju (40% dorosłej ludności kraju). Petycja domaga się podpisania paktu pokoju między pięcioma wielkimi mocarstwami. Jednakże prezydium parlamentu odmówiło przyjęcia delegacji, powołując się na to że petycja nie jest skierowana pod adresem parlamentu izraelskiego.

Deputowany do parlamentu sekretarz Komunistycznej Partii Izraela — Tubi oświadczył w związku z tym, że większość rządowa nie chce wysłuchać bojowników o pokój, ponieważ zajęta jest rokowaniami z neohitlerowcami oraz pertraktacjami w sprawie uzyskania „pomocy wojskowej" od USA.

Na wieść o odmówieniu przyjęcia petycji pokojowej przez parlament, wokół gmachu parlamentu zgromadziły się olbrzymie tłumy mieszkańców Jerozolimy, by wyrazić swój protest. Gmach parlamentu został otoczony przez silne oddziały policji. Z inicjatywy Izraelskiego Komitetu Obrońców Pokoju i Zjednoczonej Lewicowej Partii Robotniczej (MAPAM) odbył się na ulicach miasta dwugodzinny wiec w obronie pokoju.

Poważny kryzys na rynku frachtowym w krajach Europy zachodniej

OSLO

Prasa norweska zamieszcza alarmujące wiadomości o trudnościach, jakie przeżywają marynarki handlowe szeregu krajów zachodnio-europejskich i USA.

Organ armatorów norweskich, „Norges Handels og Sjoefarts Tidende" donosi, że w chwili obecnej znaczna ilość statków norweskich stoi bezczynnie w portach z braku frachtów. Dziennik „Aftenposten", donosząc o tym fakcie, podkreśla, iż „jest to dopiero początek", oraz że perspektywy na rynku frachtowym są dla Norwegii niekorzystne.

Przedstawiciel zrzeszenia armatorów norweskich Johann Seland złożył oświadczenie, w którym stwierdził, że kryzys w żegludze dotknął nie tylko Norwegię, lecz także Szwecję, Anglię i USA. Seland w rozmowie z przedstawicielem półurzędowej agencji norweskiej „NT" przyznał: Norweska marynarka handlowa, zarówno jak żegluga zachodnio-europejska i amerykańska, przeżywają poważne trudności. Spadek ilości frachtów w ostatnim półroczu jest największy od 50 lat. W Stanach Zjednoczonych wiele setek statków handlowych typu „Liberty" zostało unieruchomionych z braku ładunków. Z Anglii donoszą o unieruchomieniu wielu tankowców.

Seland podkreślił, że kryzys w marynarce handlowej w Szwecji jest bardziej dotkliwy, niż w Norwegii, na razie jednak Szwecja unieruchamia przeważnie mniejsze jednostki pływające. Zdaniem Selanda, sytuacja na rynku frachtów nie zmieni się na lepsze w 1953 r.

Imperialistyczne knowania napotykają na zacięty opór narodów Bliskiego i Środkowego Wschodu

Dziennik „Trud" o sprzecznościach między imperialistycznymi rywalami

MOSKWA

Dziennik „Trud" zamieszcza artykuł, omawiający pogłębianie się sprzeczności anglo-amerykańskich na Bliskim i Środkowym Wschodzie.

Podkreślając, że imperialiści angielscy z zazdrością ochraniali rejon Bliskiego i Środkowego Wschodu przed przenikaniem tam innych drapieżców imperialistycznych, dziennik zaznacza, że druga wojna światowa, która wyczerpała siły imperium brytyjskiego, zmieniła sytuację w tej strefie. Imperializm amerykański już podczas wojny wykazywał tu wielką aktywność.

W latach 1945—1950 imperialiści amerykańscy przeszli do zdecydowanego ataku na ekonomiczne i polityczne pozycje Anglii w krajach Bliskiego i Środkowego Wschodu, w których Anglia dotychczas zajmowała dominującą pozycję.

Dziennik omawia następnie knowania imperialistów amerykańskich i angielskich w Iranie w związku z nacjonalizacją irańskiego przemysłu naftowego. Również na tym odcinku trwa zażarta walka między imperialistami o opanowanie bogactw naftowych w Iranie.

Charakteryzując sytuację na Bliskim i Środkowym Wschodzie dziennik pisze:

Ciężkim ciosem dla imperialistów brytyjskich było zamordowanie króla Transjordanii — Abdullaha, jednego z głównych realizatorów angielskiej polityki na Bliskim Wschodzie. Po śmierci Abdullaha rozwinęła się w Transjordanii zakulisowa walka wokół tronu. Obecnie sprawuje tam władzę rada regencyjna.

Zaciekły charakter przybrała walka anglo-amerykańska o wpływy w Syrii, przez której terytorium przebiega kilka rurociągów naftowych z głębi półwyspu Arabskiego do brzegów morza Śródziemnego.

Sprzeczności istniejące między imperialistami — podkreśla dziennik — nie przeszkadzają bynajmniej wspólnej akcji obu mocarstw gdy chodzi o zdławienie walki narodowo-wyzwoleńczej. Jednakże i w tym wypadku każde z rywalizujących mocarstw usiłuje wzmocnić swe pozycje. Prasa amerykańska nie ukrywała, że nagłe dojście do władzy w Iranie Ghawam es Sultaneha nastąpiło w wyniku knowań dyplomatów amerykańskich. Jak wynika z wielu doniesień prasy zagranicznej, ostatnie wypadki w Egipcie wiążą się z dążeniem USA do włączenia Egiptu do „dowództwa Bliskiego Wschodu" zgodnie z planami ekspansji imperializmu amerykańskiego. Prasa amerykańska w odróżnieniu od angielskiej przyjęła z zadowoleniem zamach stanu, dokonany ostatnio w Egipcie przez gen. Naguiba.

Knowania imperialistów — podkreśla w zakończeniu dziennik — napotykają na wzrastający opór narodów Bliskiego i Środkowego Wschodu, które dążą do położenia kresu panowaniu w ich krajach zarówno angielskich jak i amerykańskich kolonizatorów.

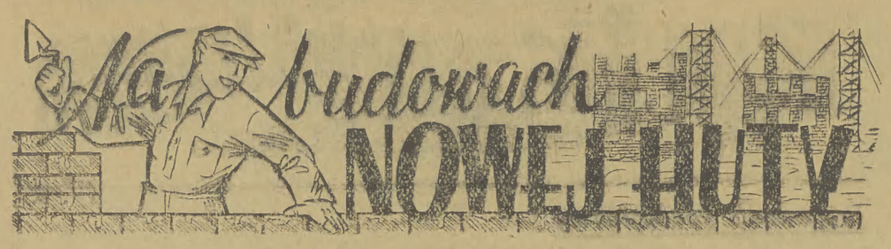

Nie tylko Franki, Wojtki, Maćki, ale i Kasie, Zosie, Marysie

mogą znaleźć pracę w Nowej Hucie

Realizacja naszych planów produkcyjnych i konieczność zapewnienia zakładom pracy siły roboczej, stawia przed nami zagadnienie włączenia w dzieło budowy socjalizmu w naszym kraju dziesiątek tysięcy kobiet, dotychczas nie pracujących.

Jednak liczba kobiet zatrudnionych w przemyśle, a szczególnie w budownictwie, jest jeszcze ciągle za niska. Niski procent zatrudnionych kobiet widzimy również i w Kombinacie Nowa Huta, gdzie kobiety stanowią 10 proc. całej załogi, a kobiety zatrudnione bezpośrednio w produkcji— zaledwie 8 proc., zaś liczba kobiet przyjętych do pracy w ciągu ostatniego kwartału wynosi 412.

Na uwagę zasługuje fakt, że szczególnie mało kobiet przychodzi do pracy z werbunku zorganizowanego, a przecież wiemy, że na wsi w województwie krakowskim są jeszcze duże rezerwy niewykorzystanej siły roboczej, szczególnie dużo kobiet, których oderwanie od pracy na roli do pracy w produkcji nie przyniesie szkody gospodarce wiejskiej. Jednak werbownicy, zwracali szczególną uwagę na werbunek mężczyzn, zaniedbując zupełnie werbunek kobiet. Sprawa powyższa uległa jednakże korzystnej zmianie w ostatnim czasie przez wysłanie w teren grupy 18 kobiet werbowniczek, zadaniem których będzie przede wszystkim nabór kobiet do pracy w Nowej Hucie.

Następne zagadnienie, które nie było zupełnie do niedawnego jeszcze okresu czasu należycie doceniane, to kierowanie kobiet do pracy produkcyjnej. Kobiety, zgłaszające się do pracy w ośrodkach werbunkowych, kierowane były do prac tak zwanych „gospodarczych" czy „domowych", jako sprzątaczki, gotowaczki kawy itp. — nie kierowano natomiast, względnie bardzo nieliczne kobiety, do robót produkcyjnych, jak np. do robót ziemnych, betonowych, zorojarskich czy innych.

Czyżby kobiety pracowały źle?

Nie, kobiety w Nowej Hucie mają duże osiągnięcia w postaci wysoko przekraczanych norm wydajności, z powodzeniem wykonują pracę szklarzy i betoniarzy, operatorek i traserek, pracują jako suwnicowe, maszynistki i szoferki. Za swą wydajną pracę 16 kobiet odznaczonych zostało Krzyżami Zasługi i Odznakami Przodownika Pracy.

„Przyczyna zbyt wolnego wzrostu zatrudnienia kobiet — powiedział towarzysz Bierut na VII Plenum — **leży bardzo często w oporze ze strony kierownictwa zakładów, w nieufności, będącej wyrazem burżuazyjnego stosunku do kobiet, stosunku zależności i nieuznawania w kobiecie równoprawnego człowieka".**

I musimy tutaj jasno powiedzieć, że słowa towarzysza Bieruta b. trafnie ujmują również sytuację, jaka na odcinku zatrudnienia kobiet istnieje w Nowej Hucie. Częstymi zjawiskami są wypadki braku organizacji frontu pracy dla brygad kobiecych, o której zapewnieniu kierownictwo myśli na samym końcu. Na porządku dziennym jest przydzielanie kobiet do robót zastępczych, które są niżej płatne i powodują zaniżenie zarobków.

Jako jaskrawy przykład wręcz szkodliwego stosunku do kobiet, można przytoczyć zdarzenie jakie miało miejsce w Parowozowni w Kombinacie, gdzie dwaj maszyniści określili pracę kobiet jako „odbieranie pracy" mężczyznom. Maszyniści ci nie tylko że nie rozumieją wielkich przemian jakie dokonały się w naszym kraju, ale nie widzą tak prostego zjawiska, że u nas nie brak pracy dla nikogo — a raczej brak jest rąk do pracy.

Jednym ze sposobów dostarczania zakładowi pracy kwalifikowanej siły roboczej jest szkolenie zawodowe. Szkolenie robotników jest sprawą niezwykle ważną, gdyż w dużym stopniu uzależnia ono dalszy rozwój naszej gospodarki, a szczególnie przemysłu.

A jaki był dotychczas udział kobiet w szkoleniu zawodowym w Nowej Hucie?

Kobiety przychodzące do pracy w Nowej Hucie stanowią w 90 proc. niekwalifikowaną siłę roboczą. Jednakże udział kobiet w szkoleniu wyraża się liczbą 62 przeszkolonych do tej pory kobiet, oraz liczbą 6 kobiet szkolonych obecnie w ZPBNH i liczbą 16 kobiet szkolonych w PPWNH.

Jedną z przyczyn, która ujemnie wpływa na udział kobiet w szkoleniu zawodowym jest rzekomo częsty brak pracy w zawodzie wyuczonym na kursie. I tak np. szkolone na techników obmiarów kobiety w mieście Nowa Huta po zakończonym kursie wróciły z powrotem do poprzedniej pracy, gdyż brak było rzekomo wolnych miejsc na techników obmiarów.

Jak widzimy, odcinek kobiety w Nowej Hucie jest poważnie zaniedbany. Przede wszystkim małą troskę o aktywizację kobiet okazują organizacje partyjne i Rady Zakładowe, wynikiem czego jest słaba praca Rad Kobiecych, które z małymi wyjątkami, prawie wcale nie pracują. Uchwała KC i CRZZ w sprawie pracy z kobietami nie jest na ogół realizowana.

Obecny okres wytężonej walki o plan w Nowej Hucie wymaga nowych tysięcy rąk do pracy. Częściowe trudności na tym odcinku mogą być zlikwidowane przez werbunek do pracy kobiet, na co szczególną uwagę musi zwrócić C. O. W. Przed organizacjami partyjnymi i Radami Zakładowymi stoi zagadnienie objęcia szkoleniem zawodowym jak największej ilości kobiet we wszystkich zawodach i stała troska o to, jak kobiety po ukończeniu kursu są wykorzystywane w produkcji.

W naszej pracy z kobietami winniśmy naśladować Opolskie Zjednoczenie Budowlane, zatrudniające 40 proc. kobiet, o którym mówił towarzysz Bierut, a które w ciągu dwóch kwartałów było najbardziej wzorową budową w kraju.

W. BĄKÓWNA

Od dobrej organizacji stanowiska roboczego

zależy wykonanie planów roboczych

Hala wibrobetonów w Zakładach Prefabrykacji w Łęgu to nie jakaś maleńka salka, ale olbrzymi kilkanaście tysięcy metrów liczący obiekt, największy spośród wszystkich dotychczas wybudowanych obiektów. Pomimo, że hala nie jest jeszcze całkowicie ukończona, już od kilku miesięcy toczy się tu pełną parą produkcja betonów wibrowanych. Produkcja elementów konstrukcyjnych natrafia jednak na szereg poważnych trudności. Do największych należy brak miejsca! Dziwne — taka olbrzymia hala i brakuje miejsca?! A jednak tak jest, brakuje! Dlaczego?

Rozważmy najpierw trudności natury technicznej. Gotowe wyprodukowane elementy muszą przeleżeć tak zwany okres dojrzewania, przeciągający się kilka dni. Przy ciągłej produkcji, pomimo dużej przestrzeni stanowisk roboczych, stosunkowo szybko hala zostaje zablokowana wyprodukowanymi, a jeszcze niedojrzałymi prefabrykatami. I teraz aby opróżnić halę należy po prostu przerwać produkcję i wywieźć wszystkie już „dojrzałe" prefabrykaty.

Wszystko to przemawia za trudnościami, pozornie nie do usunięcia.

Przypatrzmy się jednak bliżej produkcji, spróbujmy odpowiednio ustalić stanowiska robocze, może uda nam się produkować bez przerwy, tak by nie zablokować hali. Halę dzieli się na pięć naw. Każda nawa posiada osobną szeroką bramę wjazdową. Wszystkie mieszarki przygotowujące masę betonową stoją obok bram wjazdowych. Grupy betoniarzy wykonujące gotowe elementy rozpoczynają składanie „surowych" prefabrykatów od strony zachodniej, a więc tam, gdzie nie ma wyjścia. W ten sposób każda nawa zapełnia się powoli prefabrykatami aż do bramy i... tu zaczyna się skomplikowana historia. Elementy wyprodukowane wcześniej, a leżące w końcu hali z braku dojazdu nie mogą być usunięte i trzeba czekać aż te, najpóźniej wyprodukowane, składane przy bramie wjazdowej odpowiednio „dojrzeją". Nie koniec na tym. Produkowane elementy są składane tak nieudolnie, że w niektórych nie pozostawia się żadnego przejścia, żadnego korytarza. I teraz, gdy trzeba spod dojrzałych już elementów wyjąć drewniane podkłady, to na składanie ich nie ma już miejsca. Nic więc dziwnego, że teraz wewnątrz hali oprócz gotowych elementów na jednej, a nawet wielu kupach leżą chaotycznie porozrzucane podkłady, zbrojenia i elementy gotowe. Ażeby wywieźć gotowy element, trzeba znowu wszystko przerzucać z miejsca na miejsce.

Tak wygląda dotychczas.

Co więc trzeba zrobić, ażeby hala mogła produkować bez przerwy, bez niepotrzebnych przestojów?

Sprawa jest prosta.

Należy mieszarki ustawić po stronie zachodniej, pozostawiając szerokie przejście na przewóz zbrojeń, kruszywa, piasku i cementu. Plac przed bramami wjazdowymi należy oczyścić, ażeby wszystkie pięć bram mogły przepuścić wjeżdżające samochody. Układanie „surowych" elementów rozpocząć od strony bram wjazdowych, tak, by zanim robotnicy dojdą do końca hali można było już dojrzałe prefabrykaty wywieźć poza obręb hali bez szkody dla produkcji.

Jednocześnie należy przez środek każdej nawy pozostawić dostatecznie szerokie przejście — drogę — ażeby można było swobodnie przerzucać, czy też przewozić niepotrzebne podkłady. Moim zdaniem luźne podkłady należało by składać poza obrębem hali.

Wydaje mi się, że takie ustawienie roboty, wpłynie zdecydowanie na tok produkcji. Jestem pewny, że halę produkcyjną można wykorzystać w 100 proc. do produkcji, trzeba tylko chcieć. Mówił zresztą o tym na odprawie kierowników gł. inż. ob. Pietrzak, wie o tym kierownik odcinka ob. Pumienny, skądinąd dobry organizator. Ale tu, gdzie idzie o ciągłość produkcji, o pełne wykorzystanie hali, o odpowiednią organizację stanowisk roboczych, jakoś ta sprawa nie przechodzi, jakoś trudno ułatwić sobie i ludziom robotę. Trzeba jednak żeby się udało i to jak najprędzej.

ZBIGNIEW STARZAK
korespondent

Wyuczenie zawodu,

podniesienie kwalifikacji młodego robotnika

— jednym z centralnych zagadnień

W liście do Prezydenta Bolesława Bieruta młodzież Wytwórni Prototypów i Specjalnego Wyposażenia Odlewni w Krakowie pisze m. in.:

„Nasi delegaci na Zlot zawiozą Ci nasze serca z zapewnieniem o stałej gotowości służenia ze wszystkich sił Ojczyźnie, sprawie pokoju i umocnienia przyjaźni ze Związkiem Radzieckim w interesie szczęścia ludzkości.

Wiemy, że naszą codzienną pracą, walką o zwiększenie produkcji, świadomość klasową i podnoszenie naszych kwalifikacji zawodowych przyczyniamy się do wzrostu naszego dobrobytu i zwycięstwa sprawy socjalizmu na całym świecie".

20-letni **Tadeusz LUPA** przed trzema laty przyszedł do fabryki bez żadnego zawodu. Maszyny przedtem „nie widział na oczy", jak sam powiada—a dzisiaj jest brygadzistą jednej z młodzieżowych brygad i na frezarkach uzyskuje wraz ze swą brygadą 276 proc. normy. „Tylko dzięki szkoleniu zdobyłem zawód i mogę z roku na rok, z miesiąca na miesiąc podnosić swoje kwalifikacje zawodowe". W Wytwórni Prototypów przykład tow. Lupy nie jest odosobniony. Wielu młodych 16 i 17-letnich chłopców z podkrakowskich wsi, którzy nie marzyli nawet o pracy w fabryce, dziś nie tylko pracują, ale dzięki stałemu szkoleniu zawodowemu zdobyli zawód, wybili się, wysunięto ich na odpowiedzialne stanowiska. — Tak np. kol. **ZIELIŃSKI** z początku wyuczył się na ślusarza. Zieliński posiadał wybitne zdolności konstruktorskie i w tym kierunku chciał się specjalizować. Chodził więc na kurs i teraz jest konstruktorem, kierownikiem młodzieżowej brygady konstruktorskiej. A inni, jak **Janek GODZIK, Mietek SKOWRONEK, MACHELSKI, BATKO, KRÓL** z wiejskich chłopaków, bez żadnego zawodu zostali dziś tokarzami, ślusarzami, czy monterami.

„W ostatnich tygodniach — opowiada towarzysz **WILKOSZ**, młody przewodniczący Rady Zakładowej — *utworzyliśmy 7 nowych brygad z młodzieży która na kursach zdobyła zawód. W naszym zakładzie pracuje prawie 70 procent młodzieży i ta właśnie młodzież wykonuje plany produkcyjne, ta młodzież walczy o przekraczanie tych planów. Najlepszym tego dowodem jest fakt, że miesięczne plany wykonujemy zawsze z nadwyżką od 102 — 107 proc.*

Przychodząca ze wsi młodzież — mówi tow. Wilkosz — *chce się uczyć, chce zdobyć nowe kwalifikacje i wiedzę. I u nas może wedle upodobania i zdolności urzeczywistnić swe pragnienie. Może wybrać kurs czy to odlewniczy, czy ślusarski, wagonowo - monterski, sygnałowy itp. Przeprowadzimy kilka naście rodzajów kursów przysposobienia do zawodu i kilka kursów pogłębienia kwalifikacji. Po pracy w każdym zakątku fabryki spotkać można grupę młodzieży słuchającą wykładu instruktora. Zajęcia szkoleniowe odbywają się codziennie. Sobota przeznaczona jest na naukę przedmiotów ogólnokształcących w ramach których przerabiamy odpowiednie kursy Wszechnicy Radiowej. Pęd do szkolenia jest ogromny. Najlepiej zaświadczy o tym fakt, że zaplanowaliśmy kurs wagowo - monterski z frekwencją ok. 10 osób, a na kurs ochotniczo zgłosiły się 32 osoby. W tym roku zamierzamy ogółem przeszkolić ok. 370 osób. Nasi chłopcy dużo skorzystali dzięki szkoleniu zawodowemu bez odrywania się od pracy warsztatowej. Toteż umieją oni wiązać na codzień teorię z praktyką. Najlepszym tego dowodem jest to, że koledzy, którzy przybyli do naszego zakładu na praktykę wakacyjną z Politechniki Śląskiej nieraz zasięgają rad naszych młodych tokarzy i ślusarzy".*

Lecz nie wszędzie szkolenie zawodowe jest tak dobrze zorganizowane, jak w Krakowskiej Wytwórni Prototypów. Są przedsiębiorstwa, przeważnie w Nowej Hucie, gdzie na skutek niezaplanowania w właściwym czasie szkolenia zawodowego na r. 1951/52, jak się to zdarzyło w **Zjednoczeniu Budownictwa Przemysłowego**, — młodzież musiała pół roku czekać na rozpoczęcie kursu. W Hucie również zdarzały się wypadki, że zaplanowane specjalizacje szkoleniowe nie pokrywały się ze specjalizacjami zakładu pracy, tak że młodzież po ukończeniu kursów nie mogła być właściwie wykorzystana w produkcji. Młodych to rozgoryczało. Wiele młodzieży szukało pracy w swojej specjalności gdzie indziej. Również propaganda kursów wśród młodzieży nie została należycie wykorzystana przez ZMP dla wytworzenia wśród tej młodzieży pędu i zapału do podnoszenia kwalifikacji zawodowej, świadomego włączania się jej do zadań produkcyjnych. Zdarzało się, że na niektórych kursach ok. 60 proc. kursantów opuszczało zajęcia i nie kończyło szkolenia.

A tymczasem szkolenie zawodowe w rozwoju naszej socjalistycznej gospodarki przemysłowej jest jedną z podstaw wzrostu naszej nowej kadry wyspecjalizowanych młodych robotników, którzy przez podnoszenie swoich kwalifikacji podnoszą wydajność pracy i przyczyniają się do wykonywania planów produkcyjnych. **Przemysł nasz** — jak to w swoim referacie na VII Plenum wskazywał towarzysz Bierut — **nie tylko rozwija się ilościowo, ale rośnie poważnie jakościowo.** Nowe gałęzie produkcji rozszerzają zakres produkcji skomplikowanych przyrządów i urządzeń i wymagają od robotnika nowych kwalifikacji, dokładności i precyzji w pracy. Ponieważ miliony nowych ludzi, którzy nie pracowali nigdy przedtem w przemyśle, napłynęły do fabryk z przeludnionych wsi, sprawa wyszkolenia, ich staje się jednym z decydujących momentów, decydujących o dalszym pomyślnym rozwoju naszej narodowej gospodarki przemysłowej. Specjalnie ważne jest wyszkolenie młodego robotnika, w którego ręku leży przyszłość naszej gospodarki.

Jak widzieliśmy na przykładach Lupy, Godzika i innych, szkolenie zawodowe daje młodzieży możność szybszego awansu, specjalnie młodzieży wiejskiej, która niejednokrotnie nie mogła ukończyć szkół i zajmowała się parobkowaniem u kułaka. Dziś dzięki szkoleniu zawodowemu młodzież ta pracuje nie tylko w fabryce, ale staje się elementem wysoko kwalifikowanym, wyspecjalizowanym w zawodzie. Zdobywszy zawód i kwalifikacje młodzież ta pracuje lepiej i wydajniej i ma możność otrzymania lepszego wynagrodzenia za swoją pracę. **Szkolenie zawodowe i wyuczenie zawodu młodzieży w fabrykach jest** — jak mówił towarzysz Bierut — **zagadnieniem centralnym.**

Młodzież rozumie, że szkolenie jest drogą do zdobycia honorowego miana przodownika pracy czy racjonalizatora, że szkolenie jest drogą do urzeczywistnienia młodzieńczych marzeń o budowaniu i konstruowaniu maszyn, że jest drogą do lepszego osobistego życia. I zapałowi młodzieży do nauki wyjść musi naprzeciw energia, inicjatywa i operatywność kierownictw naszych zakładów.

D. K.

W Ozimku w woj. opolskim buduje się nowe osiedle mieszkaniowe obliczone na 50 tysięcy mieszkańców. Przy budowie osiedla pracują kobiety, które stanowią 43 proc. załogi. — Na zdjęciu: zbrojarka Elżbieta Wojtynek, była średniorolna chłopka, wykonująca 175 proc. normy.
CAF — fot. Nowosielski

Szukali się w korcu maku...

Tak dobranych typów, jak p. Edmund i p. Władysław szukać trzeba długo, w jasny dzień i ze świecą w ręku. Jak widzicie, posługuję się tylko imionami, a to dlatego, że człowieka dyskretnego obowiązuje tajemnica i w żadnym wypadku nie mogę pozwolić na to aby ktoś domyślił się, że p. Edmund, to ten Chojnacki z wydziału oświaty Powiatowej Rady Narodowej w Dąbrowie Tarnowskiej, a p. Władysław, to ten Dziedzic z gromady Radwan, gdzie „sołtysi sobie" dla „dobra i ku pożytkowi" tamtejszych chłopów.

Na wstępie trzeba wyjaśnić, że tak jednego jak i drugiego szukają chłopi z sąsiedniej gromady, z Odmentu, pragnąc, aby z odmętów zapomnienia wyciągnąć na jaw ich zasługi.

Aby rzecz była jasna, trzeba ją jednak opisać dokumentnie.

Było to na początku lipca. Zbliżała się VIII rocznica PKWN. Pracownicy Prezydium PRN w Dąbrowie Tarnowskiej otrzymali proste zadanie, a mianowicie obsłużyć zebrania gromadzkie w gminie Mędrzechów. P. Edmund, ów Chojnacki, znany orator miał wyjechać do gromady Radwan. Miał wyjechać i wyjechał. Wyobraźcie sobie jednak stan jego duszy i rozterkę: lipiec, kwitną lipy, słoneczko dogrzewa, chciało by się, na zieloną trawkę, do gaiku, nad strumyk, chciało by się, ech! otrząsnąć z siebie pył z papierzysków, a tu masz: jedź do jakiejś zakaźnej „dziury" i gadaj do chłopów! Żeby to jeszcze jakieś wielkie zebranie, tłumy, przed którymi można by „palnąć" mowę ale gdzie tam!

Szedł więc ze zwieszoną głową, przypominając sobie to i owo o PKWN. Szedł i zaszedł do sołtysa, owego Dziedzica. Od słowa do słowa — jako że spotkały się bratnie dusze — dogadali się, użalili nad swoją dolą. Dziedzic ze staropolską gościnnością przyjął p. referenta. Znalazła się „ćwiartuchna", coś niecoś na zagrychę i tak rozpoczęło się to zebranie...

— Wiecie co, sołtysie, trzeba by od was to zobowiązanie, ale...

— ...ale zebranie nie zając — zrobi się, a to wprost z piwnicy i na pewno gardło wam zaschło. Lu! panie referencie.

— Hm, hm! Niezła, wcale niezła!

— No, to na drugą nogę! Pod tego ogóreczka!

— Ej, bracie kochany, spotkać takiego morowego chłopa, to cała moja nagroda, z takim jak ty, to ho, ho!...

— Widzisz sam, życie sołtysa, to wcale nie takie proste. Kontraktacja — daj, zboże — daj, pomoc sąsiedzka — na mojej głowie, jakie tylko zebranie — wio do sołtysa... a z każdym trzeba żyć, no, lu go!

— Wiesz co, a dużo by tak ludzi przyszło, jakby tak — ... tak, żeby była frekwencja, co?

— A no ze 60-tkę by się zebrało.

— Drogę tu macie kiepską...

— A czy to moja wina?...

— No, przecie ja nie do ciebie, tylko na ten przykład do protokołu...

— A jak tak, to co innego — w protokół można by to wziąć.

Chojnacki i Dziedzic szybko się dogadali, w protokół ujęto 72 osób, w tym 8 kobiet.

— Tak, kobiety powinny być!

i że chłopi z gromady Radwan podjęli zobowiązanie:

— naprawić 100 m² nawierzchni drogi gromadzkiej do 15 lipca,

— skrócić czas żniw o 4 dni,

— w terminie 3-dniowym dokonać podorywek i zasiewu poplonów,

— dokładnie rozpracować i wykonać pomoc sąsiedzką.

Ale to mało — myślał p. Mundzio.— Aha! — i... wezwać do współzawodnictwa gromadę Odment, gm. Mędrzechów.

— A teraz, bracie kochany... wszystko!

— Dla ciebie, zawsze.

— A tece-raz Włua-aziu, buzi i pieeczątecżkę...

— Juuuż się robi.

— nnnoo i... podpis! Oj, żżceby to tak inne gro-gromady miały takich morrowych ssołtysów, to mówięę ci, robota hulla-lałaby że hej! Ale, ty brua-cie kochany, to uuu-nikat!

— A tyyy, he! he! Mundziu duuupp-duuplikat. No to jeszcze strzemiennego.

*

No i powiedzcie, czy przesadziłem? — Naprawdę takich typów szukać ze świecą w ręku. Nie dziwcie się, że chłopi z Odmentu, którzy wykonali już swoje zobowiązanie, szukają p. Mundzia i pytają, kiedy naprawi 100 metrów drogi gromadzkiej w Radwanie, a p. Władzio udzieli pomocy sąsiedzkiej.

A my, „Gazeta" zwracamy się tą drogą do PRN w Dąbrowie Tarnowskiej z prośbą o zainteresowanie się obu utrudzonymi wielce „aktywistami", którym nadziwić się nie mogą chłopi z Odmentu.

Na podstawie korespondencji robotniczej

KAJTUŚ

SPŁACAMY DŁUG

Gdy sięgniemy do najstarszych okresów dziejów ludzkości, gdy spojrzymy na czynniki, które kształtowały człowieka — na pierwsze miejsce wśród nich wysuwa się praca. To praca nadała człowiekowi godność ludzką, ona odróżniła go od mniej czy więcej zmyślnych zwierząt. Praca, umiejętność używania narzędzi pracy, była tym kryterium, które wyróżniło gatunek „homo sapiens". Praca i stosunek do pracy, do jej narzędzi kształtowały przez wieki stosunki w gromadzie ludzkiej. Stosunek do pracy dzielił ludzi i łączył ich.

Nie odwdzięczył się pracy człowiek dnia wczorajszego. Klasy posiadające, uczyniły ją przekleństwem, niewolą, „karą za grzechy", nieszczęściem, złem koniecznym. Uczyniły pracę niewolą, uczyniły ją — w okresie późniejszym — przedmiotem wyzysku.

Prawodawcy okresu niewolniczego i feudalnego dzielili ludzi na tych, którzy — szczęśliwi — mogą nie pracować, i tych, którzy pracować muszą. Prawodawcy chrześcijaństwa określali pracę, jako karę za grzech pierworodny, jako środek do uzyskania sobie lepszej doli w innym życiu, niż to, które zlane było potem codziennego trudu. Ba! Przecież jeszcze niedawno urzędujący obecnie papież Pius XII tłumaczył, że ciężka praca rolnika na roli — to właśnie... skutki grzechu pierworodnego. Oczywiście wszystkie te sformułowania były czynione w interesie klas posiadających dla umożliwienia im jeszcze większego bezkarnego wyzysku pracujących. Przedstawiciele bowiem klas posiadających przez wszystkie wieki łatwo rezygnowali z obiecywanych „maluczkim" dobrodziejstw w życiu przyszłym, zadowalając się jedynie „szczęściem" niepracowania i... ciągnięcia zysków z pracy innych.

A z pracy tej powstawały olbrzymie bogactwa całej ludzkości. Powstawały nowe formy cywilizacji. Te olbrzymie bogactwa, z których korzystały tylko nieliczne jednostki, tworzyła właśnie owa praca, nieszanowana, poniewierana, pogardzana i coraz usilniej wyzyskiwana.

„Człowiek wolny i niewolnik, patrycjusz i plebejusz, pan i poddany, majster cechowy i czeladnik, słowem — uciemiężca i uciemiężony — znajdowali się w stałym przeciwieństwie do siebie, tocząc z sobą nieustanną walkę, To ukrytą, to znów jawną" — czytamy w „Manifeście Komunistycznym".

Dzieje naszego narodu — jak i wszystkich narodów — to dzieje walki między tymi, którzy pracowali i tymi, którzy korzystali z owoców pracy, lekceważąc ją i poniewierając. Działo się tak i w czasach królewsko-szlacheckiej Rzeczypospolitej, która „odłączyła od swej zacności oracza, rzemieślnika, kupca" — jak skarżył się Frycz-Modrzewski. Działo się tak, kiedy olbrzymie masy pracujących chłopów były niedopuszczane do godności człowieczej... Działo się tak, kiedy szlachecko-królewską zastąpiła Rzeczpospolita obszarniczo-kapitalistyczna, kiedy dość było być robotnikiem, chłopem czy pracownikiem, aby całe życie cierpieć nędzę i gorycz lekceważenia, poniewierki. Przecież to jeszcze na tle obecnego wieku pisze powieściopisarz polski Wacław Berent w powieści „Fachowiec" o wypadkach, kiedy człowieka w robotniczym ubraniu nie wpuszczano do lokali publicznych, traktowano jak przestępcę.

Robotnik czy chłop w owej obszarniczo - kapitalistycznej rzeczywistości był obywatelem drugiej klasy, choć z pracy jego powstawały wszelkie wartości pracodawców i całego kraju.

Łyskali co prawda frazesem w oczy burżuazyjni ustawodawcy. Konstytucja faszystowska z 1935 roku opowiadała nawet, że praca jest największym dobrem państwa. Ale jednocześnie do „dobra" tego zamykali drzwi milionom bezrobotnych, a ludzi pracy niemiłosiernie wyzyskiwali a także faktycznie pozbawiali wielu praw, które frazes ustawodawczy pracującym przyznawał.

I dopiero wielki przewrót społeczny, gospodarczy i polityczny — Rewolucja Październikowa postawiła pierwszy raz pracę na należnym jej piedestale.

O tej wielkiej przemianie stosunku do pracy w ZSRR mówił Stalin na pierwszej naradzie stachanowców, rozważając podstawy i znaczenie tego ruchu.

„...w warunkach ustroju radzieckiego... człowiek pracujący jest poważany. Tu pracuje on nie na wyzyskiwaczy, ale na siebie, na swoją klasę, na społeczeństwo. Tu człowiek pracy nie może czuć się opuszczony i samotny. Przeciwnie, człowiek pracy czuje się u nas wolnym obywatelem swego kraju, swego rodzaju działaczem społecznym. I jeżeli pracuje dobrze i daje społeczeństwu to, co może dać — jest bohaterem pracy, jest owiany chwałą". Zaś w sprawozdaniu politycznym KC na XVI Zjeździe WKP(b), mówiąc o socjalistycznym współzawodnictwie pracy, stwierdził **„...dokonuje ono zasadniczego przewrotu w zapatrywaniach ludzi na pracę, przeobraża bowiem pracę z poniżającego i ciężkiego brzemienia, za jakie uchodziła dawniej, w sprawę honoru, sprawę chwały, sprawę męstwa i bohaterstwa. Nic podobnego nie ma i być nie może w krajach kapitalistycznych".**

I w kraju naszym również, gdy lud pracujący doszedł do głosu, doszedł do władzy, został zmieniony, wzorem pierwszych budowniczych socjalizmu na świecie, całkowicie stosunek do pracy. Godność, której pracy odmawiały dawniej klasy posiadające, została przywrócona. Została nadana słowami artykułu Konstytucji, który mówi, że w Polskiej Rzeczypospolitej Ludowej **„praca jest prawem, obowiązkiem i sprawą honoru każdego obywatela".** I dalej: **„Pracą swoją, przestrzeganiem dyscypliny pracy, współzawodnictwem pracy i doskonaleniem jej metod lud pracujący miast i wsi wzmacnia siłę i potęgę Ojczyzny, podnosi dobrobyt narodu i przyspiesza całkowite urzeczywistnienie ustroju socjalistycznego".**

I ani jedno słowo z Konstytucji nie jest bez pokrycia. Zanim jeszcze Konstytucja sformułowała w przytoczonych słowach stosunek państwa ludowego do pracy — dzień po dniu wykuwał w kamieniu i stali każde z tych sformułowań, kształtując wedle nich życie milionowych mas pracujących.

Mieli w Polsce Ludowej wszyscy prawo do pracy — jak mówi dziś Konstytucja — bowiem to prawo gwarantował olbrzymi rozwój gospodarczy, możliwy tylko przy uspołecznieniu środków produkcji, przy planowej gospodarce. Nikt bezrobociem, lokautem, dyskryminacją nie odbierał tego prawa, jak to czyniły dawniej rządy kapitalistycznej kliki.

Stała się praca honorem, czego dowodem jest, że od lat już najbardziej szanowani są ci, którzy najwyżej sztandar pracy podnieśli. Na międzynarodowych i krajowych zjazdach, w przedstawicielstwie narodu, wszędzie tam, gdzie naród posyła swych najlepszych synów, widzimy dziś nie posiadających majątki, ale zasłużonych w pracy. Każdy dzień uroczysty, każde święto narodowe staje się widownią wyróżniania przez Prezydenta w imieniu narodu tych, którzy pracują najlepiej, najofiarniej. Nagrody państwowe przyznawane są nie tylko za dzieła talentu i geniuszu twórczego w sztuce i nauce, ale i za pracę nad udoskonaleniem produkcji, nad udoskonaleniem metod pracy, nad ulżeniem w niej coraz większym masom ludności. Ludzie pracy są codziennymi niemal gośćmi najwyższych dostojników państwowych.

Stawiając pracę na piedestale, nadając jej należne w społeczeństwie ludzkim godności, naród nasz chce i pragnie uczynić pracę tę najlżejszą, zdjąć z niej brzemię fizycznego wysiłku, uczynić ją elementem kształcącym człowieka nowych czasów, człowieka władcy przyrody, nie jej niewolnika.

I jeszcze jedno. Praca w Polsce otoczona jest opieką. Nauka, jak nigdy związana z pracą, stawia cały szereg środków do dyspozycji człowieka pracującego, stawia mu olbrzymie środki dla uczynienia jego pracy lżejszą, zdrowszą, nie zagrażającą mu pod żadnym względem.

Dlatego właśnie jednym z najdumniejszych, najbardziej wspaniałych w swej wymowie jest 14 artykuł Konstytucji Polskiej Rzeczypospolitej Ludowej, który mówi **„Praca jest prawem, obowiązkiem i sprawą honoru każdego obywatela".** Zawiera się w nim spłata długu, jaki człowiek zaciągnął wobec pracy, która nadała mu godność człowieka.

JAN DĄBROWSKI

Aby wyniki nauczania były jeszcze lepsze

Współzawodnictwo
w przygotowaniu nowego roku szkolnego

Szybkimi krokami zbliża się wrzesień. Młodzież szkolną powita dzwonek wzywający do pracy po dwumiesięcznym wypoczynku. Okres dzielący nas od początku roku szkolnego jest pełen gorączkowych prac nad przygotowaniem budynków szkolnych na przyjęcie dziatwy. **Dzieci zastaną swoje szkoły odremontowane, odświeżone, sale ćwiczeń zaopatrzone w potrzebne pomoce naukowe, sale gimnastyczne — w sprzęt sportowy.**

Wspaniały rozwój szkolnictwa i oświaty w Polsce Ludowej jest wynikiem rewolucyjnych przemian w naszym kraju. W przeciwieństwie do czasów przedwrześniowych, kiedy wskutek małej ilości szkół blisko milion dzieci w wieku szkolnym nie było objętych nauczaniem — wprowadzono w Polsce Ludowej nauczanie powszechne po raz pierwszy, nie na papierze ale w rzeczywistości.

W dniu 1 IX zostanie oddanych w woj. krakowskim do użytku 140 nowych izb szkolnych i 173 uzyskanych drogą odnajmu. Remontami kapitalnymi objęto 132 budynki a remontami bieżącymi 2183 pomieszczeń.

Współzawodnictwem w przygotowaniu nowego roku szkolnego, którego celem jest zmobilizowanie społeczeństwa do przygotowania bazy materialnej szkół i zakładów, objęto powiaty, miasta, gminy, szkoły i zakłady, komitety rodzicielskie i opiekuńcze. Osiągnięcie dobrych wyników na tym odcinku jest uwarunkowane m. in. włączeniem się do tego współzawodnictwa Rad Narodowych i komisji oświaty. Przykładem może być pow. żywiecki, gdzie **aktywna współpraca prezydium gminnej rady narodowej i komisji oświaty dała w efekcie kwotę 356 tys. zł zadeklarowaną przez społeczeństwo, co stawia powiat żywiecki na pierwszym miejscu.**

Znaczne sumy przeznaczono na pomoce naukowe i sprzęt sportowy. Dostawa ich przebiega prawidłowo; jeszcze przed rozpoczęciem roku szkolnego szkoły otrzymają potrzebny im sprzęt. Nie dobrze natomiast jest rozwiązana sprawa zaopatrzenia szkół wiejskich w opał. Koniecznym jest zaopatrywanie szkół prowincjonalnych jednorazowo a nie w miarę jak składy będą otrzymywały węgiel.

Zupełnej zmianie winien ulec stosunek rad zakładowych i dyrekcji do szkolnictwa podstawowego dla dorosłych. Najczęściej zwłaszcza w większych zakładach pracy istnieje plan produkcji, a brak planu kształcenia pracowników. **Istnieje w niejednym zakładzie pracy spora ilość pracowników, których wiadomości wymagają uzupełnienia z zakresu szkoły podstawowej, nikt jednak nie zatroszczy się o to, by przyjść im z pomocą, by zorganizować nauczanie.** Ilu zdolnych robotników racjonalizatorów nie może kształcić się w technikum czy na kursach zawodowych tylko dlatego, że nie posiadają świadectwa ukończenia szkoły podstawowej. W ten sposób zamyka się im drogę do awansu, do dalszego kształcenia się. W nowym roku szkolnym liczba osób uczęszczających do szkół podstawowych dla dorosłych ma wzrosnąć o 100%.

W ciągu miesięcy wakacyjnych, kiedy są zwiększone wydatki związane z organizowaniem kolonii, półkolonii, dziecińców wiejskich, obozów, kursów wakacyjnych, konieczne jest ustalenie takiego limitu, by wynosił on 80% budżetu rocznego.

Już niedługo skończą się wakacje i dzieci wesołe i wypoczęte powinny wrócić do wzorowo przygotowanych szkół.

G—P.

Nowe zobowiązania
po uzyskaniu proporca przechodniego

Za osiągnięcia w pracy przygotowawczej do Zlotu, a w szczególności za dobre zorganizowanie współzawodnictwa pracy, młodzież Zakładów Wytwórczych Podzespołów Telekomunikacyjnych w Krakowie otrzymała proporzec przechodni Zarządu Głównego ZMP.

W okresie przygotowań zlotowych młodzież podjęła i zrealizowała zobowiązania na ogólną wartość 390 tys. zł. Zobowiązania młodzieży szczególnie przyczyniły się do wykonania z nadwyżką planu za czerwiec. W akcji zlotowej wyrośli nowi przodownicy pracy, którzy co miesiąc podnoszą swoją normę.

Dziś np. kol. **Aniela Patyna** — wykonuje 258 proc. normy, kol. **Zofia Pawlik** 200 proc., brygada młodzieżowa kol. **Jadwigi Łudzik** 286 proc.

W czasie pracy zlotowej organizacja ZMP podniosła na wyższy poziom swą pracę z młodzieżą. Stworzono szeroki aktyw, który popularyzuje w dalszym ciągu współzawodnictwo pracy przez błyskawice, gazetki ścienne, hasła i zakładowy radiowęzeł.

Młodzież w ZWPT uroczyście odebrała proporzec przechodni ZG ZMP, czcząc to odznaczenie dodatkowymi zobowiązaniami wartości 25.000 zł. Podjęto 21 zobowiązań zespołowych i 10 indywidualnych.

Młodzież swym entuzjazmem poderwała starszych, którzy podjęli zobowiązania doszkalania zawodowo młodych pracowników naszego zakładu.

Młodzież zakładu uroczyście przyrzekła, że dołoży wszelkich starań, aby proporzec, który otrzymała, pozostał w zakładzie na zawsze.

Józef Madej
korespondent

Notatnik partyjny

KROWODRZA. Dnia 11 sierpnia br. o godz. 14 odbędzie się narada sekretarzy podstawowych organizacji i oddziałowych organizacji partyjnych wszystkich branży w sali KD J. Lea 18. — Obecność ze względu na ważność spraw obowiązkowa.

Komunikaty

WSZYSTKIE KINA KRAKOWSKIE wyświetlają kronikę filmową z sesji sejmowej, na której uchwalono Konstytucję Polskiej Rzeczypospolitej Ludowej oraz ze Zlotu Młodych Przodowników i otwarcia Placu Konstytucji.

*

PLASTYCY. Termin składania prac na Wystawę Okręgową został przedłużony do dnia 25 sierpnia br.

Piękne osiągnięcie krakowskiego drukarza

Linotypista Krak. Zakładów Graficznych nr 4 ob. Józef Tarnowski podjął ku uczczeniu Święta 1 Maja zobowiązanie długofalowe wykonania do dnia 30. IX. br. przypadających na niego norm 6 lat. Zobowiązanie swe wykonał już w dn. 5. VIII. o 8 rano. Jest to pierwszy wypadek wykonania wszystkich norm rocznych Planu 6-letniego w przemyśle graficznym na naszym terenie.

Z pobytu związkowców angielskich W KRAKOWIE

Bawiąca niedawno w Polsce delegacja związkowców angielskich w czasie swego pobytu w Krakowie obecna była na przedstawieniu „Kawalerowie z Werony” Szekspira, granym w Barbakanie przez studentów PWSA.

W liście do krakowskich studentów angielscy związkowcy piszą:

„Delegacja angielskich związkowców chce wyrazić Wam swoje szczere uznanie za piękne przedstawienie, które oglądaliśmy w czasie naszego pobytu w Krakowie.

Sądzimy, że jest to wielkim hołdem dla jakości przedstawienia, że chociaż grane w obcym języku trzymało nas przez cały czas w żywym napięciu i zainteresowaniu.

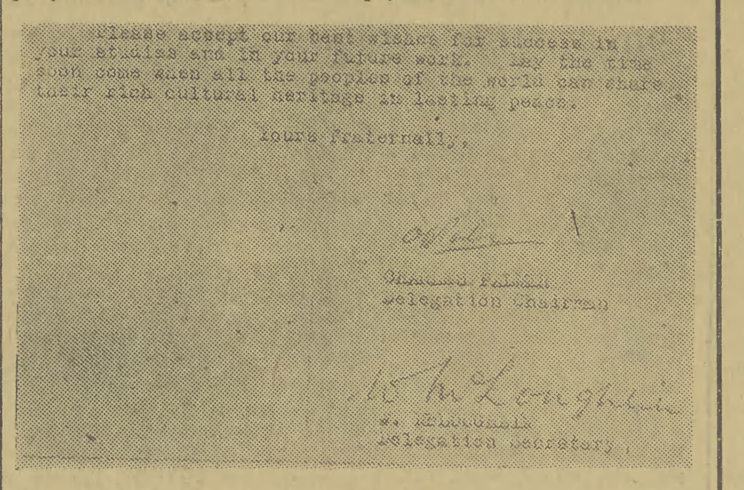
Please accept our best wishes for success in your studies and in your future work. May the time soon come when all the peoples of the world can share their rich cultural heritage in lasting peace.

Yours fraternally,

Delegation Chairman

Delegation Secretary

Jesteśmy dumni z naszego wielkiego poety i jesteśmy także dumni, że inne narody uważają jego twórczość za własność ogólnoludzką.

Nasz kraj jest ojczyzną Szekspira jesteśmy przyzwyczajeni do bardzo wysokiego poziomu inscenizacji i gry aktorskiej w jego sztukach.

Chcielibyśmy, abyście wiedzieli, że według naszego zdania Wasze przedstawienie było na tak wysokim poziomie jak najlepsze oglądane przez nas dotąd.

Szczególnie zachwyceni byliśmy miejscem, w którym sztuka była grana. Jest ono idealne dla szekspirowskich przedstawień i jesteśmy pewni, że Szekspir sam nie byłby wybrał lepszego.

Przyjmijcie, prosimy nasze najlepsze życzenia sukcesów w studiach i Waszej przyszłej pracy. Może niedługo przyjdzie już czas, że ludy całego świata będą mogły dzielić się swą bogatą spuścizną kulturalną w trwałym pokoju.”

TEGOROCZNI LAUREACI
Z INSTYTUTU ODLEWNICTWA

Wśród tegorocznych laureatów nagród państwowych znajdują się dwaj współpracownicy

Inż. Piaskowski

Instytutu Odlewnictwa w Krakowie: inż. Adamski i inż. Piaskowski. Pierwszy został wyróżniony za wprowadzenie brązów krzemowych do przemysłu, drugi — za wprowadzenie żeliwa sferoidalnego.

Stosowany w obrabiarkach brąz cynowy był materiałem deficytowym. Toteż już od r. 1948 szukano zastępczego równoważnego materiału. Dzięki pracy inż. Adamskiego brązy krzemowe przewyższają cynowe, są odporne na korozję. Od dwu lat szereg odlewni stosuje już brązy krzemowe. Obecnie trwają prace w kierunku stosowania mosiądzów krzemowych.

Niemniej doniosłe znaczenie ma wprowadzenie żeliwa sferoidalnego dzięki pracom inż. Piaskowskiego. Żeliwo sferoidalne zbliża się swymi właściwościami do żeliwa ciągliwego, jest wysoce wytrzymałe, może zastąpić staliwo, żeliwo ciągliwe i odkówki. Inż. Piaskowski opracował metodę produkcji i rozpoczął pokazowe odlewy w przemyśle. Wprowadzenie żeliwa sferoidalnego zlikwiduje wąskie gardło, jakie powstało na odcinku staliwa.

W czasie uroczystości, jaka odbyła się na terenie Instytutu z okazji uzyskania nagród przez współpracowników, inż. Piaskowski podkreślił, że w pracach doświadczalnych pomagali mu inż. Rączka, pracownicy Górski, Brózda, którzy wykonali ponad 100 wytopów; Mrówka, Wójcik, Ostrowski, którzy zaformowali parę tysięcy prób. Do wykonania próbek przyczynili się Jaworski i Kowalik. Inż. Piaskowski wezwał naukowców do ścisłej współpracy z robotnikami.

Inż. Adamski

Kącik racjonalizatora

Poradnik techniczny

Noże z wkładkami do szybkościowego skrawania

W okresie obróbki szybkościowej, gdy geometria ostrza zmienia się w dużych granicach, konstrukcja narzędzia w wielu wypadkach pozostaje bez większych zmian. Dla podniesienia wyników i opłacalności szybkościowego skrawania należy skonstruować narzędzie z uwzględnieniem specjalnych własności materiału i warunków eksploatacji narzędzia. Należy więc mieć na uwadze wysoką trwałość i twardość spiekanych węglików i równocześnie ich kruchość i skłonność do pękania przy szlifowaniu i nalutowywaniu. Ze względu na wysoką cenę spiekanych węglików należy dbać o ich ekonomiczne zużycie.

Płytka ze spiekanych węglików wykorzystywana jest nieracjonalne ze względu na to, że długość krawędzi tnącej płytki l jest znacznie większa od czynnej długości krawędzi tnącej l_k, tj. od tej części krawędzi tnącej, która bezpośrednio styka się z materiałem obrabianym. (rys. 1 — str. prawa).

Bardziej racjonalne zużycie spiekanych węglików metali uzyskano przy zastosowaniu noży z wkładkami ze spiekanych węglików metali, które mają znacznie mniejszy stosunek długości krawędzi tnącej do jej czynnej długości. Wykluczenie lutowania i zmniejszenie objętości materiału szlifowanego, oprócz uniknięcia pęknięć, zapewnia obniżenie kosztów eksploatacji narzędzia.

Konstrukcja noży z wkładkami przedstawia się następująco: wkładka ze spiekanych węglików metali w kształcie graniastosłupa o przekroju pięciokąta, czworokąta lub trójkąta jest mocowana w kształtowym gnieździe oprawki. Mocowanie wkładki w gnieździe oprawki, która w przedniej części jest rozcięta, odbywa się przy pomocy śruby (1) (rys. 2).

Do płytki ((3) pełniącej rolę łamacza wióra dociska wkładkę śruba (2), wkręcona w płytkę (4), która z jednej strony jest przyspawana do oprawki, a z drugiej zamocowana śrubą (5). Luz pomiędzy śrubą (5) a płytką (4) pozwala na ściskanie części mocującej oprawki śrubą (1). Łamacz wióra ustawia się w stosunku do krawędzi z dokładnością $\pm 0{,}5$ mm. Do ustawiania łamacza w odpowiednim położeniu służy śruba (6). Dobre i pewne łamanie wióra uzyskuje się w granicach szybkości skrawania 50—150 m/min. przy szybkościach posuwu większych od 0,2 mm/obr.

Nóż z wkładką może skrawać bardzo długo bez zdejmowania go z imaka nożowego. Po stępieniu jednej krawędzi tnącej odmocowywuje się wkładkę i ustawia nową krawędź tnącą w położeniu prasy. Wkładkę przestawia się tyle razy, ile posiada krawędzi tnących a więc np. wkładkę o przekroju pięciokątnym 10 razy. Po stępieniu wszystkich krawędzi tnących wstawia się nową wkładkę, a stępioną oddaje się do szlifowania. Przy zastosowaniu noży tego typu zyskuje się znacznie na czasach zamocowywania narzędzia. Przestawienie wkładki trwa tylko 0,5 min., podczas gdy czas zmiany wraz z ustawieniem noża zwykłego wynosi 2—4 min.

Dobrze wykonana i obrobiona cieplnie oprawka może służyć do zupełnego zużycia 25 wkładek, tj. na okres pracy około jednego roku. Noże z wkładkami znalazły zastosowanie na tokarkach, rewolwerówkach, na obrabiarkach wielowrzecionowych i półautomatach. Mocuje się je podobnie jak noże zwykłe w imakach nożowych. Jedna oprawka może służyć do równoczesnego mocowania kilku wkładek.

Po stępieniu wszystkich krawędzi tnących wkładkę dajemy do zaszlifowania. Przy szlifowaniu zdejmuje się warstwę metalu równą wartości zużycia na powierzchni przyłożenia. Szlifuje się tylko płaszczyzny czołowe, zaś płaszczyzny zarówno boczne jak i czołowe dogładza się po oszlifowaniu.

Badania laboratoryjne noży tego typu wykazały ich dodatnie własności eksploatacyjne. Skłonność do wykruszania się jest mała, wiór łamie się dobrze na łamaczu wióra. Badania w warunkach produkcyjnych wykazały znacznie większą trwałość tych noży niż noży zwykłych. W związku z podniesieniem trwałości wydajność noży z wkładkami jest dużo większa, przez co rozchód węglików spiekanych znacznie się zmniejsza. Czas ustawienia noża jest 3—8 razy mniejszy, ponieważ w czasie zmiany wkładki nóż pozostaje w imaku. Na zaszlifowanie wkładki traci się 8—10 raz mniej czasu niż na zaszlifowanie noża zwykłego. Koszt ogólny wykonania jest 5,3 razy mniejszy niż noża zwykłego.

Zagadnienie zastosowania wkładek ze spiekanych węglików metali staje się też aktualne dla narzędzi innego typu np.: frezów t czowych, głowic do wytaczania i innych.

Inż. Z. O.

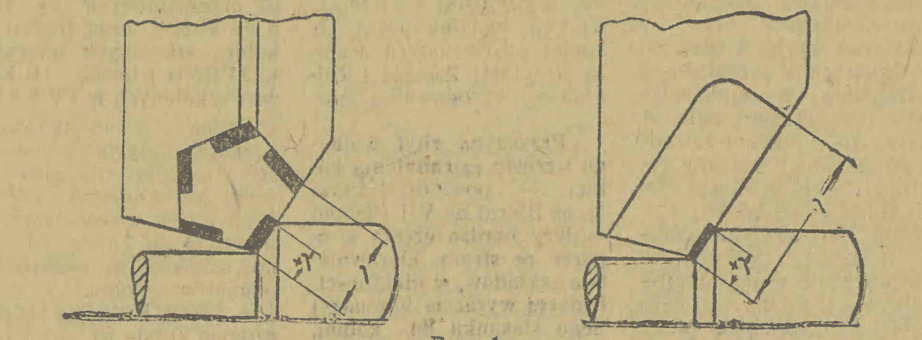
Rys. 1.

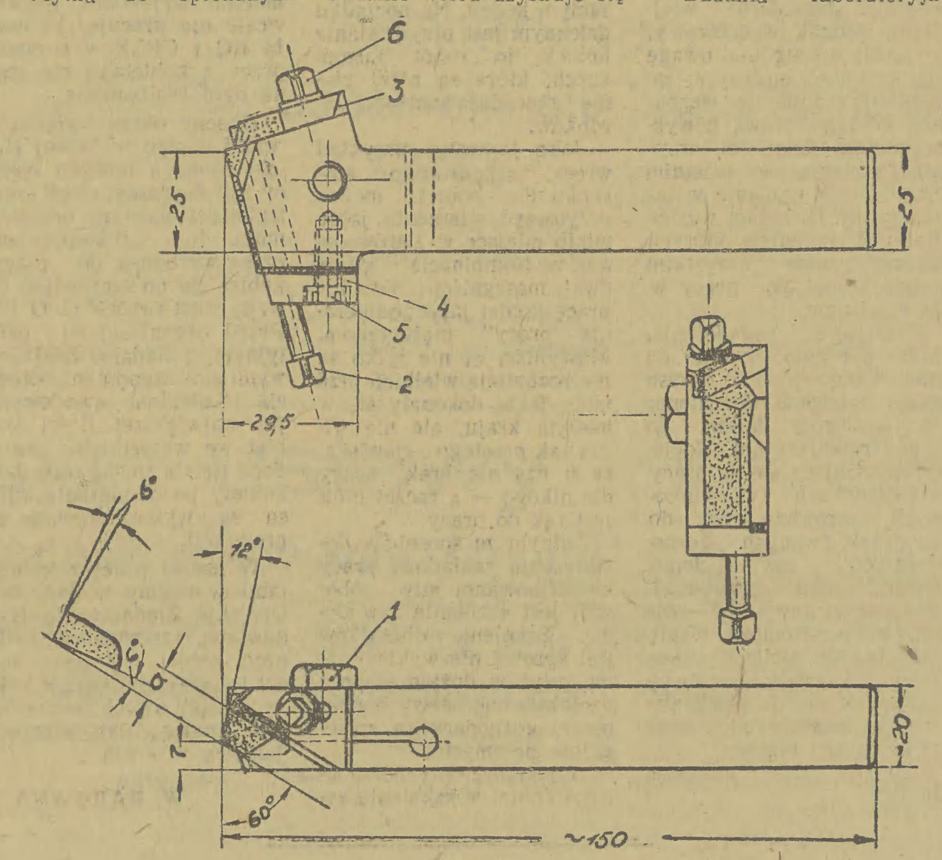

Rys. 2.

Na marginesie otwarcia kanału Wołga—Don
Nowoczesne kanały wodne

W związku z uruchomieniem kanału im. W. I. Lenina warto zastanowić się bliżej nad tego rodzaju przedsięwzięciem. Śródlądowe kanały wodne — to nie nowość. Zna je ludzkość już od zamierzchłych czasów: kanały w Egipcie, Mezopotamii, Chinach, Indiach, Włoszech, Niderlandach. Dziś uległa olbrzymiej zmianie skala tych robót — a czas ich został skrócony dziesięciokrotnie i więcej. Nauka i technika radziecka przodują i w tej dziedzinie całemu światu.

W Europie próbował budować kanały przeszło tysiąc lat temu cesarz niemiecki Karol Wielki (768—814) między Menem a Dunajem. Większość jednak europejskich kanałów śródlądowych, dziś już przeważnie przestarzałych, powstała w XVII i XVIII wieku. Miały one z reguły za zadanie tylko powiązanie sieci spławnych rzek ze sobą, aby także obszary bezwodne choć po części włączyć w obszar sieci komunikacyjnej.

W ostatnim półwieczu przed pierwszą wojną światową powstały kanały Sueski (1867) Kiloński (1895) i Panamski (1914). Łączą one ze sobą bezpośrednio dwa morza wzgl. dwa oceany, przy czym Sueski jest płaski (bezśluzowy), podczas gdy dwa inne posiadają szereg śluz, a kanały same leżą wyżej niż poziomy połączonych ze sobą mórz.

Gdy powstały pierwsze koleje żelazne i sieć ich rozbudowała się znacznie gęściej, niż sieć kanałów, znaczenie tych ostatnich bardzo zmalało. Ale rozwój handlu i przemysłu sprawił, że koleje przestały wystarczać do przewożenia towarów masowych, jak surowce. Poza tym trakcja kolejowa okazała się znacznie droższa, niż wodna, jakkolwiek ta druga — jest powolniejsza.

Opory ruchu na wodzie są znacznie mniejsze, niż na lądzie. Pociąg z ładunkiem 1000 ton towaru potrzebuje do napędu lokomotywy o mocy 1000 koni mechanicznych, czyli na 1 tonę przypada średnio — moc 1 KM. Tymczasem holownik z silnikiem o mocy 100 KM ciągnie po kanale lekko ten sam ładunek, umieszczony na 4 barkach po 250 ton każda. Wypada tu już tylko 1 KM na 10 ton ładunku. Jeszcze gorzej wygląda sprawa z transportem samochodowym, a więc nie — po szynach, gdzie na 1 tonę towaru potrzeba około 10 KM mocy.

Nie biorąc tedy pod uwagę szybkości transportu, która na wodzie jest bardzo powolna, a natomiast uwzględniając takie masowe towary jak węgiel, ropa, zboże, cegła itd. trzeba przyznać wyższość kanałom nad innymi środkami transportowymi.

Znaczenie jednak kanałów, zwłaszcza ostatnio budowanych w ZSRR, wychodzi daleko poza możliwości transportowe. W okolicach stepowych i pustynnych przyczyniają się do zmiany klimatu i nawodnienia gruntów, gdyż tworzą wielkie zbiorniki wody w postaci jezior czy mórz, jak np. znane już Morze Cymlańskie na kanale Lenina (Wołga-Don).

Ponadto przy pokonywaniu różnic między wysokościami terenów budowy kanałów, z reguły powstają spiętrzenia wody, co pozwala na budowę olbrzymich elektrowni wodnych o wydajności wielu miliardów kilowatogodzin rocznie.

Nawodnienie suchych terenów zamienia pustynie i stepy w żyzne i uprawne kraje, stwarzając warunki bytu dla setek tysięcy rolników, a budowa olbrzymich siłowni pozwala na tworzenie niebywałych ośrodków przemysłowych, tak że dzięki kanałom korzysta i rolnictwo i przemysł, czyli dwie najważniejsze gałęzie gospodarki społecznej.

Pierwszy wielki kanał im Stalina o długości 228 km połączył morze Białe z Bałtykiem (1931—33). Drugi wiążący rzekę Moskwę z Wołgą, długi na 128 km, powstał w latach 1932—1937.

Wreszcie ostatni kanał Wołga—Don, połączył morze Kaspijskie z morzami Czarnym i Azowskim. Stolica ZSRR — Moskwa — stała się portem śródlądowym pięciu mórz.

Jak dalekosiężne są plany radzieckie odnośnie kanałów, świadczy o tym budowa olbrzymiego 1100 km długiego kanału Turkmeńskiego, który ma połączyć rzekę Amu-Daria w Azji z morzem Kaspijskim. Morze to leży o 26 m poniżej poziomu mórz otwartych, wskutek wysychania (gorący klimat) i braku dostatecznie wielkich dopływów (właściwie tylko Wołga dostarcza wody). Przewiduje się, że wody ogromnej rzeki Amu-Daria owym kanałem zasilą morze Kaspijskie, większe od Bałtyku.

W budowie nowoczesnych kanałów radzieckich odgrywa ogromną rolę nauka i technika. Nowoczesne maszyny o olbrzymiej wydajności, tworzenie nowych materiałów (np. cement zasychający przy minimalnym wydzielaniu ciepła), budowa modelów rzek dla zbadania różnych projektów i możliwości, wszystko to przyczynia się do sprawnej i szybkiej roboty i przedterminowego wykończenia. Porównajmy parę dat:

Kanał Sueski, długość 166 km, czas robót — 22 lat,
kanał Panamski, długość 82 km, czas robót — 35 lat,
kanał Stalina, długość 228 km, czas robót — 3 lata,
kanał Moskwa — Wołga, długość 128 km, czas robót — 5 lat.

Odgrywa w tym ogromną rolę socjalistyczne planowanie, nieznane w sytemie kapitalistycznym, oraz nieograniczoność środków materialnych, jakimi dysponuje państwo socjalistyczne, państwo wolnych ludzi, budujących z entuzjazmem komunizm.

Przy budowie kanału Wołga—Don trzeba było pokonać rozliczne trudności techniczne, zwłaszcza związane z konfiguracją terenu. Obie rzeki przedziela t. zw. „dział wodny”, gdzie kanał przebiega na wysokości 88 metrów ponad poziomem Wołgi, a 44 metrów—ponad Donem. Trzeba było urządzić dwa systemy schodów śluzowych, o łącznej liczbie trzynastu śluz komorowych, za pomocą których statki naprzód z niskiej Wołgi winduje się na wzniesienie, spowodowane wspomnianym działem wód, a potem obniża — na poziom Donu, wzgl. — odwrotnie.

*

A teraz — kilka słów o planach budowy dróg wodnych w naszej ludowej ojczyźnie.

W Polsce mamy około 5000 kilometrów dróg wodnych, z czego 1000 — to kanały, pobudowane w różnych warunkach i [illegible]okach, przeważnie w czasach zaborczych. Dziś stan tych urządzeń jest przeważnie przestarzały i niewystarczający dla rosnących potrzeb kraju.

Dwie główne, naturalne arterie wodne, to Odra i Wisła. Odra — technicznie jest urządzona lepiej i spławna na długim odcinku, tak że właściwie wymaga tylko większego uzupełnienia taboru statków, holowników i barek dla podjęcia pełnej pracy. Natomiast Wisła jest bardzo zaniedbana i wymaga gruntownej pracy, niemal od podstaw.

Polski plan odbudowy dróg wodnych jest obliczony na 30 lat. W tym okresie 80 proc. dróg wodnych ma być doprowadzonych do takiego stanu żeglowności, żeby mogły po nich kursować barki o wielkiej pojemności, tj. o udźwigu około 600 do 1000 ton. Przed wojną udział dróg wodnych w Polsce w przewozie ładunków wynosił nieco ponad 7 procent ogólnej liczby przewożonych ładunków w ogóle. Po 30 latach mamy dojść do normy europejskiej 20 proc.

Poza różnymi robotami wodnymi, np. budową zbiorników, Plan 6-letni przewiduje skanalizowanie Bugu na odcinku od Brześcia do Modlina, aby uczynić go spławnym dla barek o pojemności 250 ton. Na Wiśle mają być polepszone warunki nawigacyjne na odcinku Warszawa—Gdańsk na długości około 220 km.

Wspomniany odcinek Bugu wraz z odcinkiem Wisły do Bydgoszczy stanowić ma część przyszłej trasy wodnej W—Z (Wschód-Zachód), która kanałem Bydgoskim, Notecią i Odrą łączy się z siecią kanałów Niemieckiej Republiki Demokratycznej i zachodu — w ogóle.

Rozległe roboty wodno-melioracyjne, zabezpieczenie przed powodziami i wylewami, oraz roboty energetyczne, to druga strona medalu, który w tym wypadku, jak widać — ma tylko same strony dodatnie.

EUSTACHY BIAŁOBORSKI

Interwencje i odpowiedzi na listy

Zastosowano, rozpowszechniano, a dlaczego nie nagrodzono?

Na szybie „Sobieski” przy kop. Jaworzno zastosowano przyrząd do wierceń przy użyciu wiertarki pneumatycznej. Jest to nowy projekt racjonalizatorski przy pomocy którego głębokość wierceń dochodzi do 50 metrów. Autorem pomysłu jest Wawrzyniec Byrczek, technik mierniczy, który projekt swój wraz z opisem technicznym i rysunkiem zgłosił do Komisji Wynalazczości w dniu 17 czerwca br.

Pierwsze próby usprawnienia na szybie „Sobieski” przeprowadzono w dniu 22 czerwca, a następnie projekt zastosowano również na szybie „Bierut” w Jaworznie, gdzie dotychczas do wierceń używano ciężkiej maszyny ropnej o dziennym postępie wierceń dochodzącym zaledwie do 3 metrów podczas gdy przyrządem projektu Byrczka uzyskano dzienny postęp 18 m b.

Na uwagę zasługuje fakt, że urządzenie pomysłu Byrczka obsługuje jedna tylko osoba.

Mimo zastosowania pomysłu i pomyślnych wyników osiągniętych w rezultacie tak na szybie „Sobieski” jak i „Bierut” w Jaworznie, Komisja Wynalazczości dotychczas nie wydała decyzji co do nagrody dla pomysłodawcy. Przypominamy, że załatwienie tej sprawy powinno nastąpić w jak najszybszym czasie.

GAZETA KRAKOWSKA, Organ KW Polskiej Zjednoczonej Partii Robotniczej w Krakowie.
Redaguje Komitet Redakcyjny. Wydawca: Robotnicza Spółdzielnia Wydawnicza „Prasa”. Adres Redakcji: Kraków, Wielopole 1/III p. Telefony: Redaktor Naczelny 509 85, **Z-ca Nacz. Red.** 536-23, **Sekr. Odp. Redakcji** 203-47, 215 63, **Sekretariat Redakcji** 556-56, **Dział Kulturalny i Echo Tygodnia** 559-00, **Dział Partyjny** 598-12, **Dział Rolny** 203-67, **Dział Ekonomiczny** 246 87, **Dział Listów i Korespondencji** 202-13, 209-95, **Redakcja Nocna** 225-93, 245-13, **Dział Sportowy** 543-58, **Dział Miejski** 215-64. — **Redaktor Naczelny przyjmuje od 11,30—12,30. — Sekr. Odp. Redakcji od 11,30 — 12,30. — Sekretariat od 10,30 — 11,30. — Adres Administracji:** Delegatura RSW „Prasa”, Kraków, Wiślna 2/III p. — tel. 558 62, 588-41, 246-86. — **Biuro Ogłoszeń i Reklam RSW „Prasa”:** Kraków, Rynek Główny 46/1 p. — tel. 221-88. **Za dział ogłoszeń Redakcja nie bierze odpowiedzialności. Warunki prenumeraty:** mies. przez pocztę zł 4.50, kwartalnie 13.50, półrocznie zł 27.— rocznie zł 54.— Zamówienia i wpłaty na prenumeratę przyjmują wszystkie urzędy pocztowe oraz listonosze. **Zamówienia na prenumeratę zbiorową, tzw. zakładową** należy kierować bezpośrednio do miejscowych jednostek PPK „Ruch” **PPK „Ruch” Kraków, Worcella 6** (Pawia boczna) **Dział Prenumeraty Zakładowej** — tel. 218-30, 508,37. **Dział prenumeraty Pocztowej** — tel. 207-81.

Krakowska Drukarnia Prasowa, Przedsiębiorstwo Państwowe, Kraków, Wielopole 1, tel. 542-52. M—3—18619